オーダーピン　寸法記入票

アースマシン㈱
販売担当者　行

メール　info@earth-machine.co.jp
FAX　050-3737-7533

御社名 ＿＿＿＿＿＿＿＿＿＿＿＿＿＿＿＿

御担当者様 ＿＿＿＿＿＿＿＿＿＿＿＿＿＿＿＿

御住所　〒 ＿＿＿＿＿＿＿＿＿＿＿＿＿＿＿＿

電話番号 ＿＿＿＿＿＿＿＿＿＿＿＿＿＿＿＿

携帯電話番号 ＿＿＿＿＿＿＿＿＿＿＿＿＿＿＿＿

FAX番号 ＿＿＿＿＿＿＿＿＿＿＿＿＿＿＿＿

希望返信方法　メール　・　電話　・　FAX

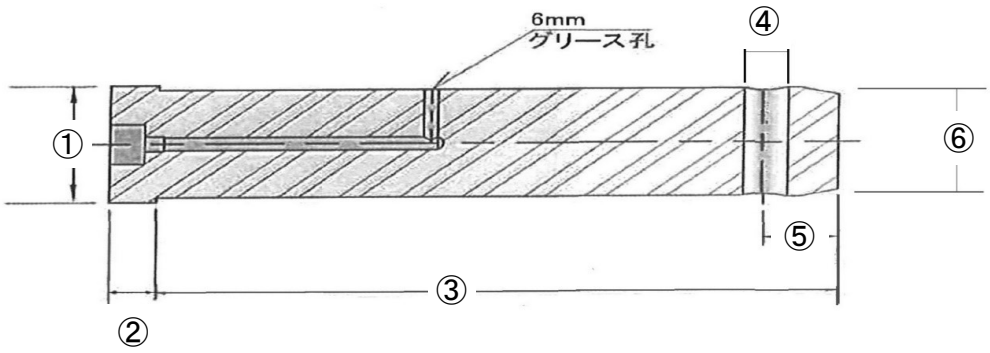

希望本数	個		高周波焼入	必要　・　不要
			グリース孔	必要　・　不要
①　鍔部外径	mm		④　穴径	mm
②　鍔部厚さ	mm		⑤　穴位置（端部～芯）	mm
③　全長（鍔部除く）	mm		⑥　ピン径	mm
希望納期	10日前後　・　20日前後　・　30日前後			

連絡事項：