HM1560K

ハンマーナイフモア

パーツカタログ

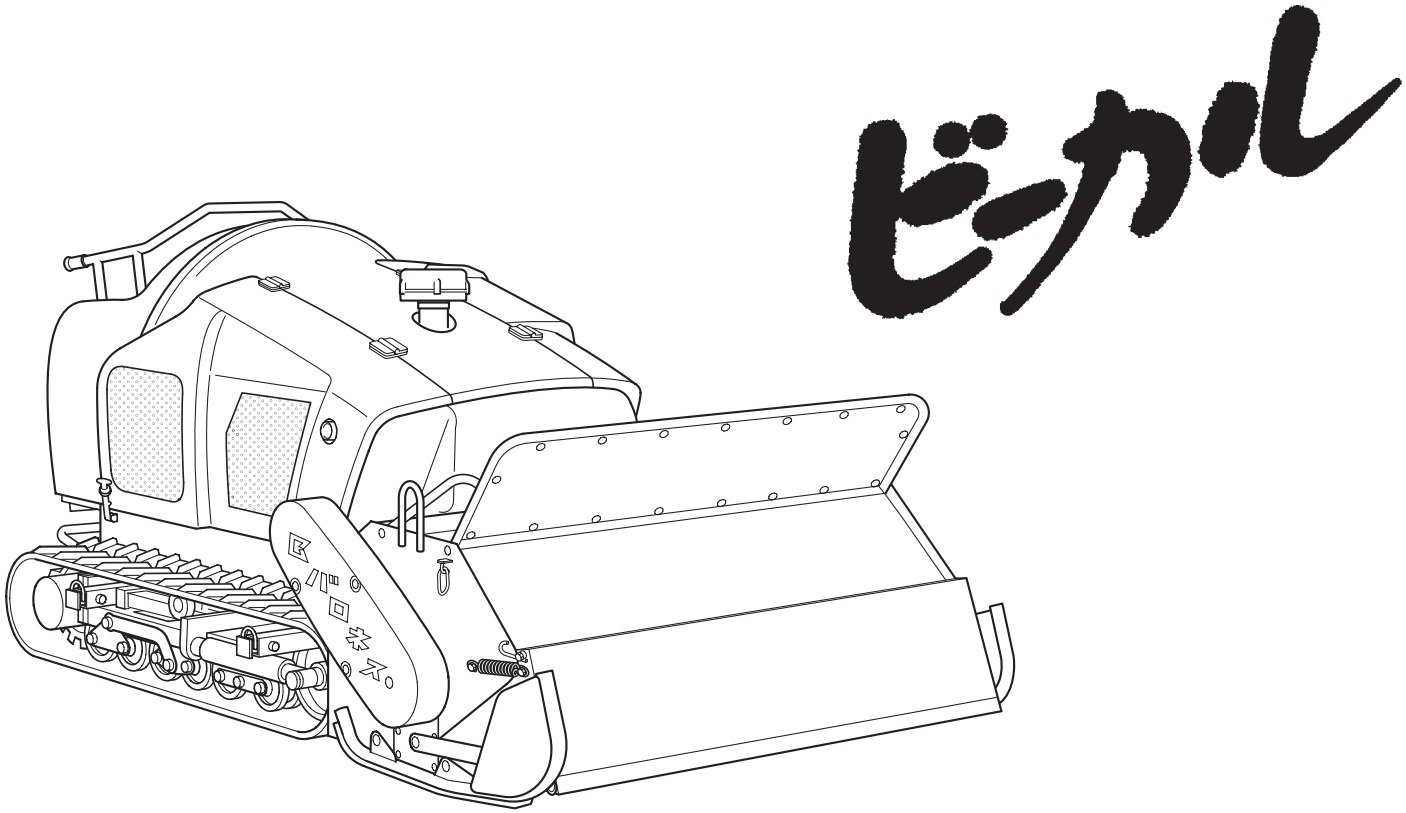

BARONESS®

Quality on Demand

Serial No.10001-10017

Ver.1.1

目次《パーツカタログ》

1. 操作レバー.....1
2. 中立出し.....3
3. クローラ.....5
4. フレーム.....7
5. ハンドルブレーキ.....9
6. ナイフフレーム.....11
7. テンション.....15
8. ナイフ.....19
9. エンジン＆マフラ.....21
10. 燃料タンク＆エアクリーナ.....25
11. ラジエータ.....27
12. 電装品.....29
13. 電装ボックス.....31
14. 油圧ポンプ.....33
15. 油圧タンク.....37
16. カバー上.....41
17. カバー下.....45
18. 工具予備品.....47
19. ナイフ 80 枚仕様（オプション）.....49

☆ 部品注文について

本パーツ表の部品は電算機にて管理しておりますが、誤送の原因ともなりますので、部品注文の際は必ず機械の型式・カタログ番号・コード番号・部品名称でご注文ください。

（例）

カタログ番号	コード番号	部品名称	個数	備考	位置
1－２２	K1440000020	C 形グリースニップル	3		C3

☆ 分解中のカタログ番号位置の見方

パーツ表の“位置”の欄にある英数字は、分解中にある各部品のカタログ番号の位置を示します。
例えば上記 (例) のように、“位置” の欄に C3 と記入してあれば、下図の斜線の重なる範囲 (横に C の斜線範囲と縦に 3 の斜線範囲の重なる範囲) 内にその部品のカタログ番号を見つけることができます。

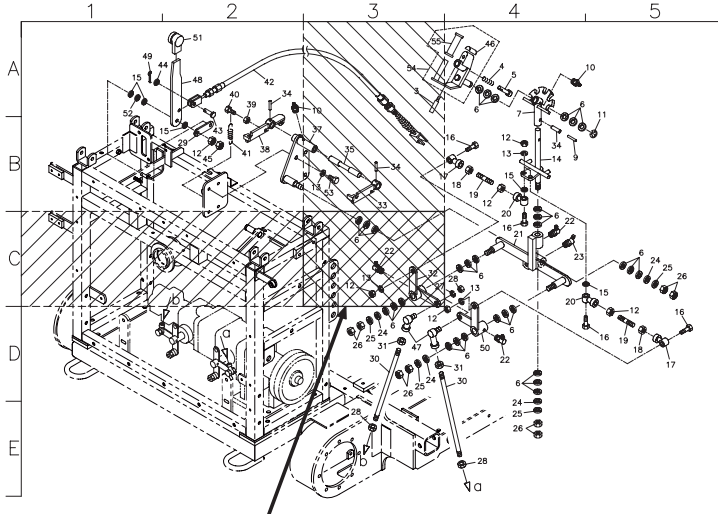

パーツ表の“位置”の欄に C3 と記入してある部品の番号は、
この斜線の重なる範囲内に見つけることができます。

1 操作レバー

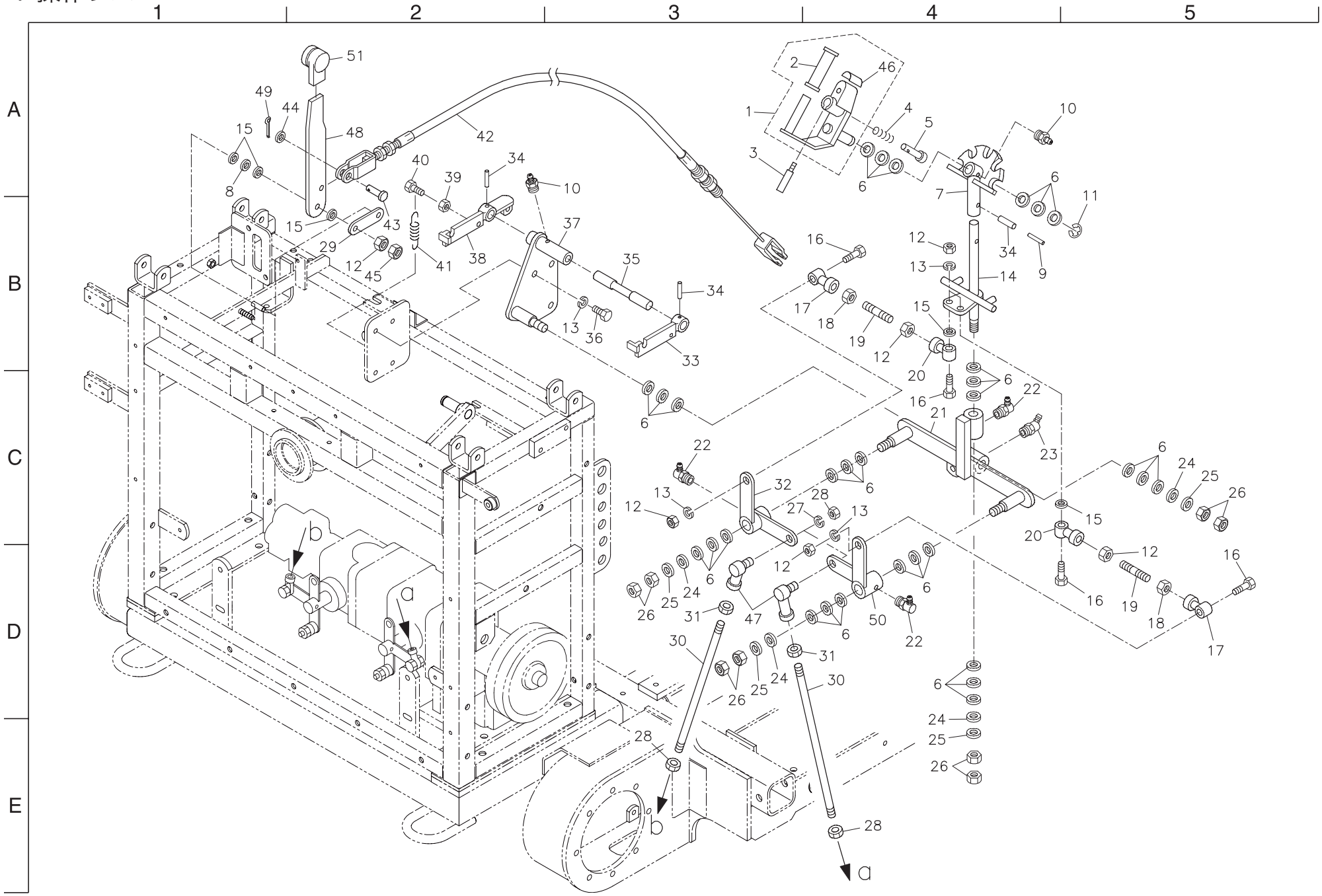

カタログ番号	コード番号	部品名称	個数	備考	位置
1 - 1	HMC15600104Z0	操作レバー COMP	1		A3
1 - 2	K1300000020	ハンドル握り 25.4	1		A3
1 - 3	K6120000172	中立出シストッパーレバー	1		A3
1 - 4	K1000000228	1.2 圧縮バネ 16.943	1		A4
1 - 5	K6131000102	角度ストッパー軸	1		A4
1 - 6	K5011015282	1SPCC 座金 1528	30		A4,C3 他
1 - 7	K732300014L	操作レバー取付メタル	1		A4
1 - 8	K0213080002	8 さらばね座金 1H	1		A1
1 - 9	K0320030251	3 スプリングピン 25	1		B4
1 - 10	K1440000010	グリスニップル	2		A2,A4
1 - 11	K0400012002	ストップリング E12	1		A5
1 - 12	K0100080002	8 ナット	7		A4,C3 他
1 - 13	K0200080002	8S ワッシャー	8		B3,B4 他
1 - 14	K732300022L	走行レバー	1		B4
1 - 15	K5000080002	8 ワッシャー	5		B3,C5 他
1 - 16	K0000080302	8 ボルト 30	4		B4,D5 他
1 - 17	K16010800L0	ピロボールロッドエンド PHS8LA	2		B3,D5
1 - 18	K0180080002	8 左ネジナット	2		B4,D5
1 - 19	K6175000192	M8 左右ネジ付ロッド 60	2		B4,D5
1 - 20	K1601080000	ピロボールロッドエンド PHS8	2		B4,C4
1 - 21	HMB15600101Z2	走行レバーメタル	1		C4
1 - 22	K1440000020	C 形グリスニップル	3		C3,B4 他
1 - 23	K1440000030	B 形グリスニップル	1		C4
1 - 24	K0210140002	14 さらばね L	4		C5,D3 他
1 - 25	K5073215302	3.2SPHC 座金 14.530	4		C5,D3 他
1 - 26	K0105140002	14 ナット 3P1.5	8		C5,D3 他
1 - 27	K0200100002	10S ワッシャー	2		C3
1 - 28	K0100100002	10 ナット	4		C4,E3 他
1 - 29	HMA15600908Z2	2-8 孔付 3 板 2230	1		B2
1 - 30	K6175000232	M10 左右ネジ付ロッド 395	2		D3
1 - 31	K0180100002	10 左ネジナット	2		D3,D4
1 - 32	K7323000242	支点レバー左	1		C3
1 - 33	K7422000142	中立ストッパー右	1		B3
1 - 34	K0320050251	5 スプリングピン 25	3		A2,B3
1 - 35	K6156000082	中立ストッパー軸	1		B3

カタログ番号	コード番号	部品名称	個数	備考	位置
1 - 36	K0000080152	8 ボルト 15	4		B3
1 - 37	HMB15600102ZD	走行レバー取付板	1		B3
1 - 38	K7422000132	中立ストッパー左	1		B2
1 - 39	K0100060002	6 ナット	1		A2,C1
1 - 40	K0000060152	6 ボルト 15	1		A2
1 - 41	K1030000038	1.2U フックバネ 10.456	1		B2
1 - 42	K1110170000	スロットルワイヤー 1700	1		A2
1 - 43	K6030050122	5 平頭ピン 12	2		B2
1 - 44	K5000050002	5 ワッシャー	2		A1
1 - 45	K0144080002	8U ナット	1		B2
1 - 46	K4204000070	刈高スイッチマーク	1		A4
1 - 47	K16041000L0	エルボール LHSA10TDLE146	2		D3
1 - 48	K5131002142	スロットルレバー	1		A2
1 - 49	K0300020202	2 割ピン 20	2		A1
1 - 50	K7323000232	支点レバー右	2		D4
1 - 51	K1320000150	サシ込ミ付ツマミ	1		A2

HM1560K

2 中立出し

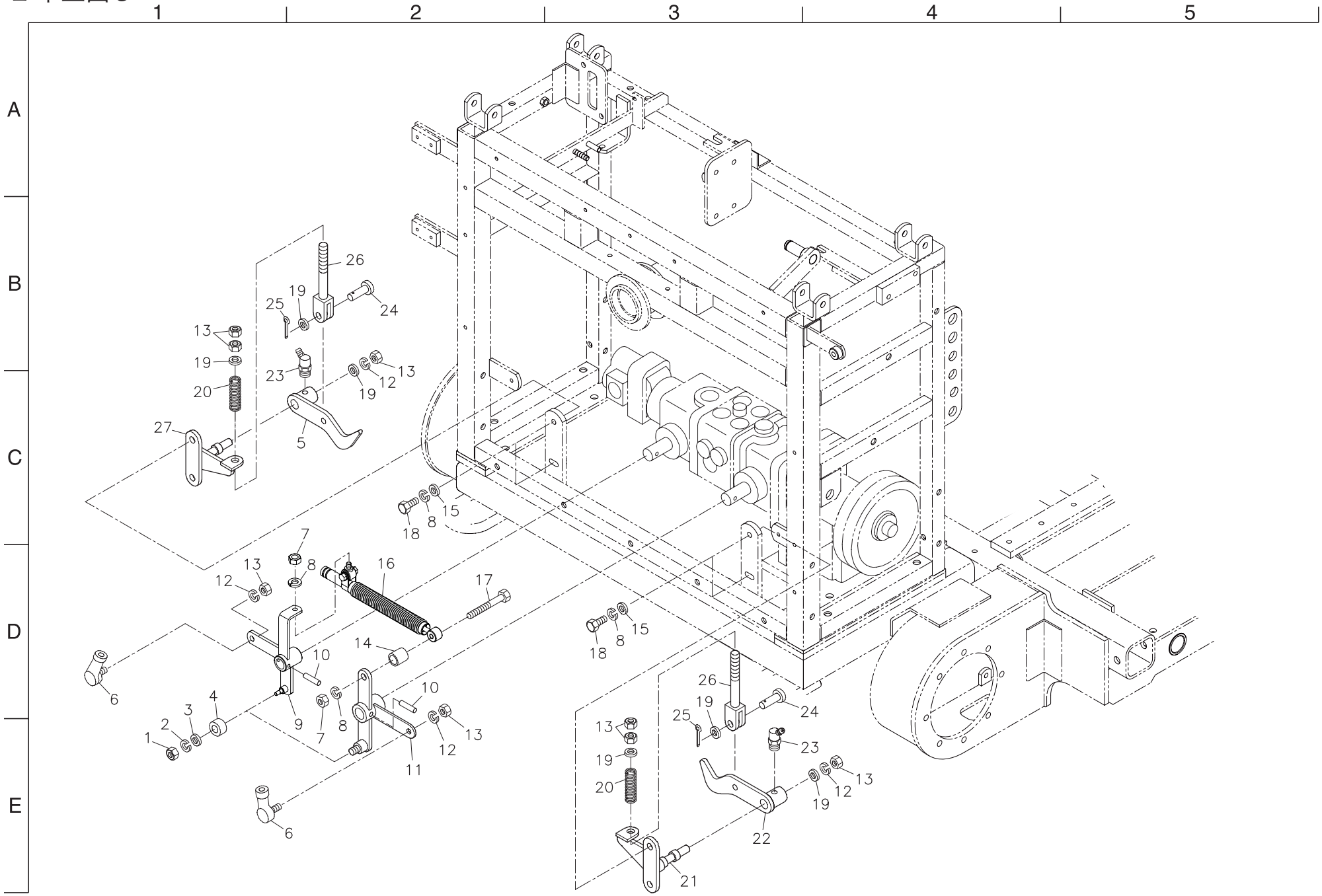
1
2
3
4
5
A
B
C
D
E
26
19
25
24
13
19
23
12
13
20
19
27
5
15
8
18
7
8
13
12
16
17
15
8
18
14
10
6
26
19
25
24
4
3
2
1
9
7
8
10
13
12
11
13
23
19
20
12
13
19
6
22
21

カタログ番号	コード番号	部品名称	個数	備考	位置
2 - 1	K0100060002	6 ナット	2		E1
2 - 2	K0200060002	6S ワッシャー	2		D1
2 - 3	K5000060002	6 ワッシャー	2		D1
2 - 4	K0608006070	ベアリング 6072RS	2		D2
2 - 5	K7323000192	ポンプ用中立レバー左	1		C2
2 - 6	K1604100000	エルボール LHSA10	2		D1,E2
2 - 7	K0144080002	8U ナット	2		C2,D2
2 - 8	K0200080002	8S ワッシャー	6		D2,D3 他
2 - 9	HMC15600101Z2	トラニオンレバー左	1		D2
2 - 10	K0324060321	6 スパイラルピン 32	2		D2
2 - 11	HMC15600103Z2	トラニオンレバー右	1		E2
2 - 12	K0200100002	10S ワッシャー	4		D2,E4
2 - 13	K0100100002	10 ナット	8		D3,E4
2 - 14	K6212000982	8.5STKM カラー 149.5	1		D2
2 - 15	K5000080002	8 ワッシャー	4		C2,D3
2 - 16	K3380000010	レバーダンパー	1		D2
2 - 17	K0000080502	8 ボルト 50	1		D2
2 - 18	K0000080202	8 ボルト 20	4		C2,D3
2 - 19	K5000100002	10 ワッシャー	6		B1,E4 他
2 - 20	K100000078D	2 圧縮バネ 1560	2		B1,E3
2 - 21	K7323000202	ポンプ用中立レバー取付台右	1		E3
2 - 22	K7323000182	ポンプ用中立レバー右	1		E4
2 - 23	K1440000030	B 形グリスニップル	2		B2,D4
2 - 24	K6031100258	10 焼入平頭ピン 25	2		B2,D4
2 - 25	K0300025202	2.5 割ピン 20	2		B2,D3
2 - 26	K7303000092	レバー調節金	2		B2,D3
2 - 27	K7323000212	ポンプ用中立レバー取付台左	1		C1

カタログ番号	コード番号	部品名称	個数	備考	位置

HM1560K

3 クローラ

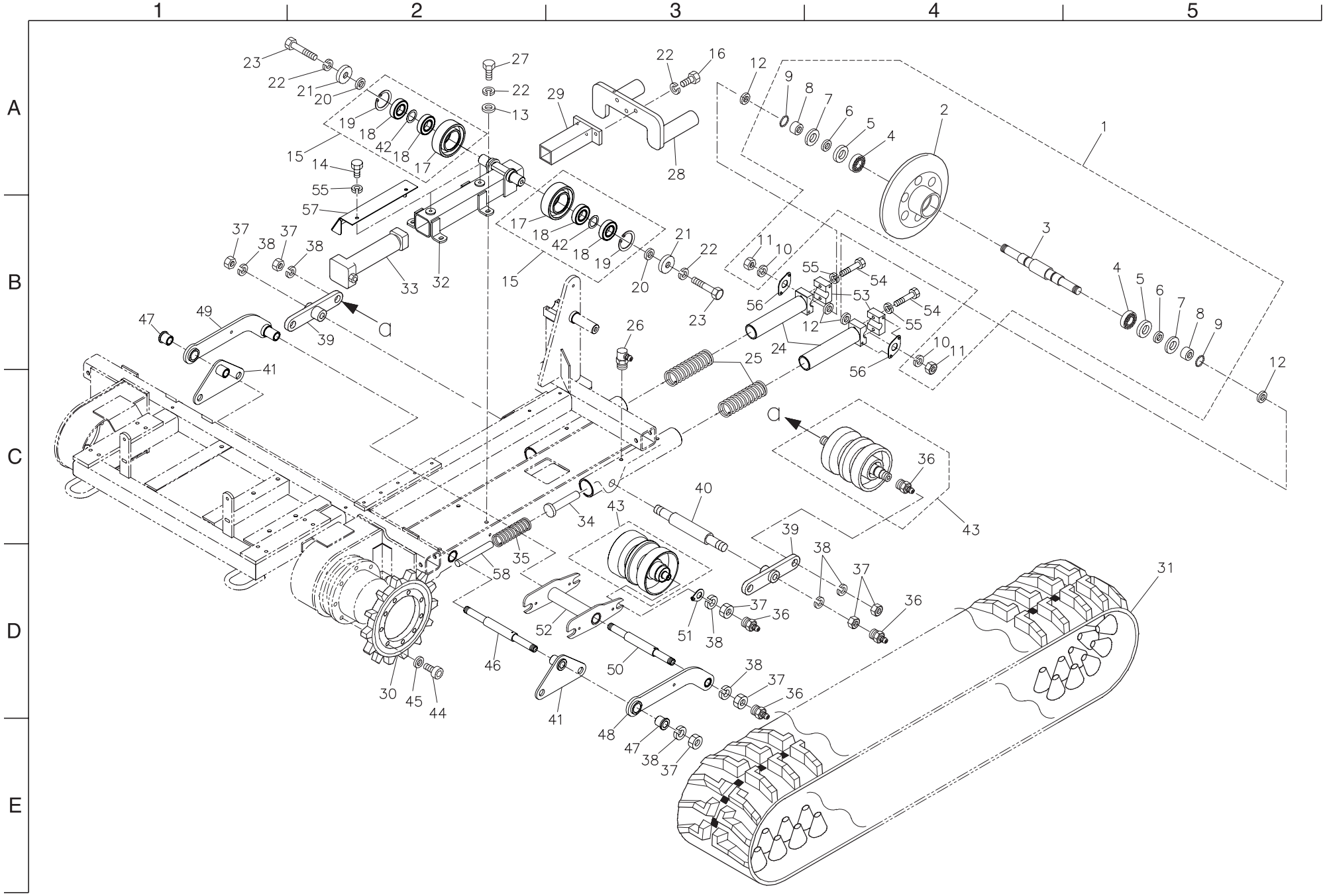

カタログ番号	コード番号	部品名称	個数	備考	位置
3 - 1	HMB15600201Z0	前部ローラー Ass'y	2		A5
3 - 2	HMB15600202AV	前部ローラー	2		A4
3 - 3	HMB15600203Z2	前部ローラー軸	2		B4
3 - 4	K0606063060	ベアリング 6306RS	4		A4,B5
3 - 5	K0862000070	オイルシール UE407210	4		A4,B5
3 - 6	K6219000562	30S45CB カラー 4011	4		A4,B5
3 - 7	HMB15600205Z2	1SPCC 座金 3070	4		A4,B5
3 - 8	K6212000712	30.3STKM カラー 4024	4		A4,B5
3 - 9	K0881024000	O リング P24B	4		A3,B5
3 - 10	K0200240002	24S ワッシャー	4		B3,B4
3 - 11	K0160000052	24 特殊ナット P2	4		B3,B4
3 - 12	K5011024402	1SPCC 座金 2440	6 ～ 12		A3,B5
3 - 13	K5000100002	10 ワッシャー	8		A2
3 - 14	K0000080102	8 ボルト 10	4		A2
3 - 15	HMC15600212Z0	上部ローラー Ass'y	4		A2,B2
3 - 16	K0010100402	10 調質ボルト 40	6		A3
3 - 17	HMC15600213ZV	上部ローラー	4		A2,B2
3 - 18	K0612062060	ベアリング 62062RD	8		A2,B2
3 - 19	K0402062001	ストップリング R62	4		A2,B3
3 - 20	K6212002172	30STKM カラー 405.8	4		A2,B3
3 - 21	K5073210622	3.2SPHC 座金 1062	4		A2,B3
3 - 22	K0200100002	10S ワッシャー	18		A2,B3 他
3 - 23	K0000100302	10 ボルト 30	4		A1,B3
3 - 24	HMC15600218Z2	前部ローラー受ケ金具	4		B3
3 - 25	K100000070D	10 圧縮バネ 48165	4		B3
3 - 26	K1440000040	C 形グリスニップル PT1/8	8		B3
3 - 27	K0010100252	10 調質ボルト 25	8		A2
3 - 28	HMC15600215ZV	クローラー調節金具右	2		A3
3 - 29	HMC15600214ZV	シリンダーパイプ	2		A3
3 - 30	K223300004V	14 丁スプロケット	2		D2
3 - 31	K2250000080	ゴムクローラー 3005172FP	2		D5
3 - 32	HMC15600210ZV	サポートパイプ	2		B2
3 - 33	K3209000010	40-115 グリスシリンダー 270	2		B2
3 - 34	K7147000182	スプリング止メ金	4		C3
3 - 35	K100000048D	8 圧縮バネ 38155	4		D2

カタログ番号	コード番号	部品名称	個数	備考	位置
3 - 36	K1440000010	グリスニップル			C4,D3 他
3 - 37	K0160000042	20 特殊ナット P1.5			B2,D3 他
3 - 38	K0200200002	20S ワッシャー			B2,D3 他
3 - 39	K735500013V	シーソーローラー取付金			B2,C3
3 - 40	K6121000352	シーソーローラー支点軸 227.5			C3
3 - 41	K735500031V	シーソーローラー取付金			C1,D3
3 - 42	K5011030422	1SPCC 座金 3042			A2,B3
3 - 43	K8021000440	下部ローラー Ass'y φ 140 × 154			C3,C4
3 - 44	K0024100351	10 六角穴付ボルト 35			D2
3 - 45	K0215100002	10 さらばね座金 2H			D2
3 - 46	HMC15600201Z2	テンションローラー支点軸			D2
3 - 47	HMC15600202Z2	テンションローラー支点カラー			B1,E3
3 - 48	HMC15600203ZV	下部テンションレバー右			D3
3 - 49	HMC15600204ZV	下部テンションレバー左			B1
3 - 50	HMC15600205Z2	シーソーローラー支点軸 261			D3
3 - 51	HMC15600206Z2	下部ローラー取付座金			D3
3 - 52	HMC15600217ZV	テンションローラー取付枠			D3
3 - 53	HMC15600219Z2	前部ローラー受ケメタル			B4
3 - 54	K0010080402	8 調質ボルト 40			B4
3 - 55	K0200080002	8S ワッシャー			B4,A2
3 - 56	HMC15600209Z2	前部ローラー座金			B3,C4
3 - 57	HMC15600211ZV	クローラーフレーム防塵板			B2
3 - 58	HM1560K0201Z0	20 ピン 144			D2

HM1560K

4 フレーム

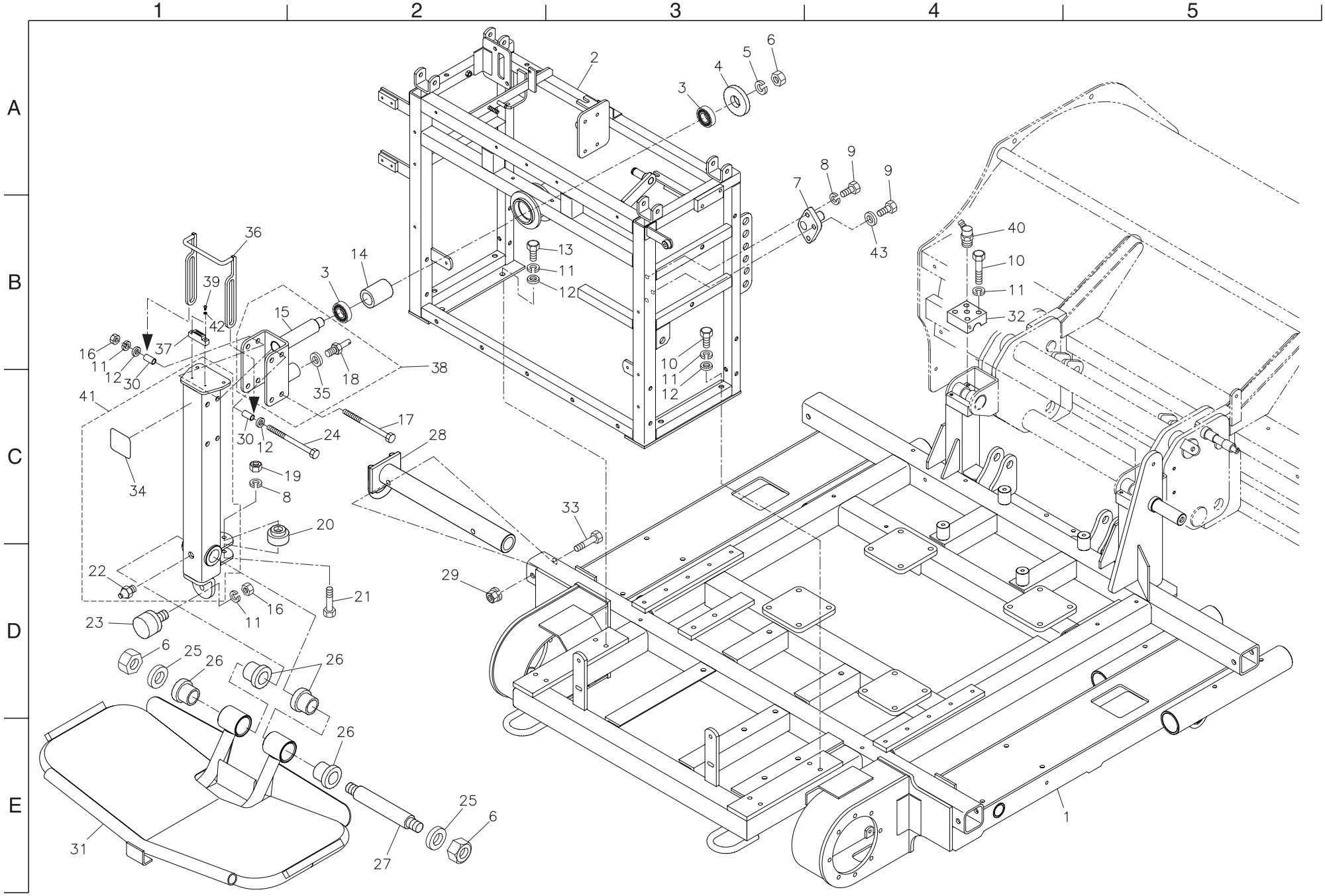
1
2
3
4
5
A
B
C
D
E
1
2
3
4
5
6
7
8
9
10
11
12
13
14
15
16
17
18
19
20
21
22
23
24
25
26
27
28
29
30
31
32
33
34
35
36
37
38
39
40
41
42
43

カタログ番号	コード番号	部品名称	個数	備考	位置
4 - 1	HM1560K0301ZV	フレーム	1		E5
4 - 2	HM1560K0302ZV	後部フレーム	1		A3
4 - 3	K0612060060	ベアリング 60062RD	2		A3,B2
4 - 4	K5000200002	20 ワッシャー	1		A3
4 - 5	K0200200002	20S ワッシャー	1		A3
4 - 6	K0160000042	20 特殊ナット P1.5	3		A3,D1 他
4 - 7	K7355000252	電動シリンダー取付金	1		B3
4 - 8	K0200080002	8S ワッシャー	3		A4,C2
4 - 9	K0010080152	8 調質ボルト 15	3		A4
4 - 10	K0010100502	10 調質ボルト 50	12		B3,B4
4 - 11	K0200100002	10S ワッシャー	21		B3,B4 他
4 - 12	K5000100002	10 ワッシャー	10		B3,C1
4 - 13	K0000100202	10 ボルト 20	4		B3
4 - 14	K6212001330	30STKM カラー 4080	1		B2
4 - 15	HMB15600304ZV	ステップ取付台軸金	1		B1
4 - 16	K0100100002	10 ナット	5		B1,D1
4 - 17	K0003100902	10 ボルト 90	3		C2
4 - 18	HMB15600305Z8	シリンダー取付軸	1		B2
4 - 19	K0100080002	8 ナット	1		C2
4 - 20	K2141000020	キャスター車輪 No.4H-P	1		C2
4 - 21	K0003080552	8 ボルト 55	1		D2
4 - 22	K1440000010	グリスニップル	1		D1
4 - 23	K4049050000	ゴムストッパー KI-50	1		D1
4 - 24	K0003101402	10 ボルト 140	1		C2
4 - 25	K5074520502	4.5SPHC 座金 2050	2		D1,E2
4 - 26	K4031000090	ハンドル用ゴム 50	4		D1,D2
4 - 27	K6121000172	両ネジ付 30 軸 232	1		E2
4 - 28	HM1560-1117CV	吊上金具	4		C2
4 - 29	K0143120002	12 さらばね付ナット	4		D2
4 - 30	K6212004162	10.2STKM カラー 12.725	2		C1
4 - 31	HMC15600306AV	ステップ	1		E1
4 - 32	K6095000022	ナイフフレーム取付支点メタルフタ	2		B4
4 - 33	K0000120802	12 ボルト 80	4		C3
4 - 34	K4205001520	ロープ掛ケ禁止ラベル	1		C1
4 - 35	K0212160001	16 さらばね座金 1L	1		B2

カタログ番号	コード番号	部品名称	個数	備考	位置
4 - 36	HMC15600305Z2	ステップ固定フック	1		B1
4 - 37	K1510000050	マグネットキャッチ小	1		B1
4 - 38	HMB15600303A0	ステップ取付台軸金 Ass'y	1		C2
4 - 39	K0042030102	3 十丸小ねじ 10	2		B1
4 - 40	K1440000030	B 形グリスニップル	2		B4
4 - 41	HMC15600303Z0	ステップ取付台 COMP	1		C1
4 - 42	K0200030002	3S ワッシャー	2		B1
4 - 43	K0210080002	8 さらばね L	1		B4

HM1560K

5 ハンドルブレーキ

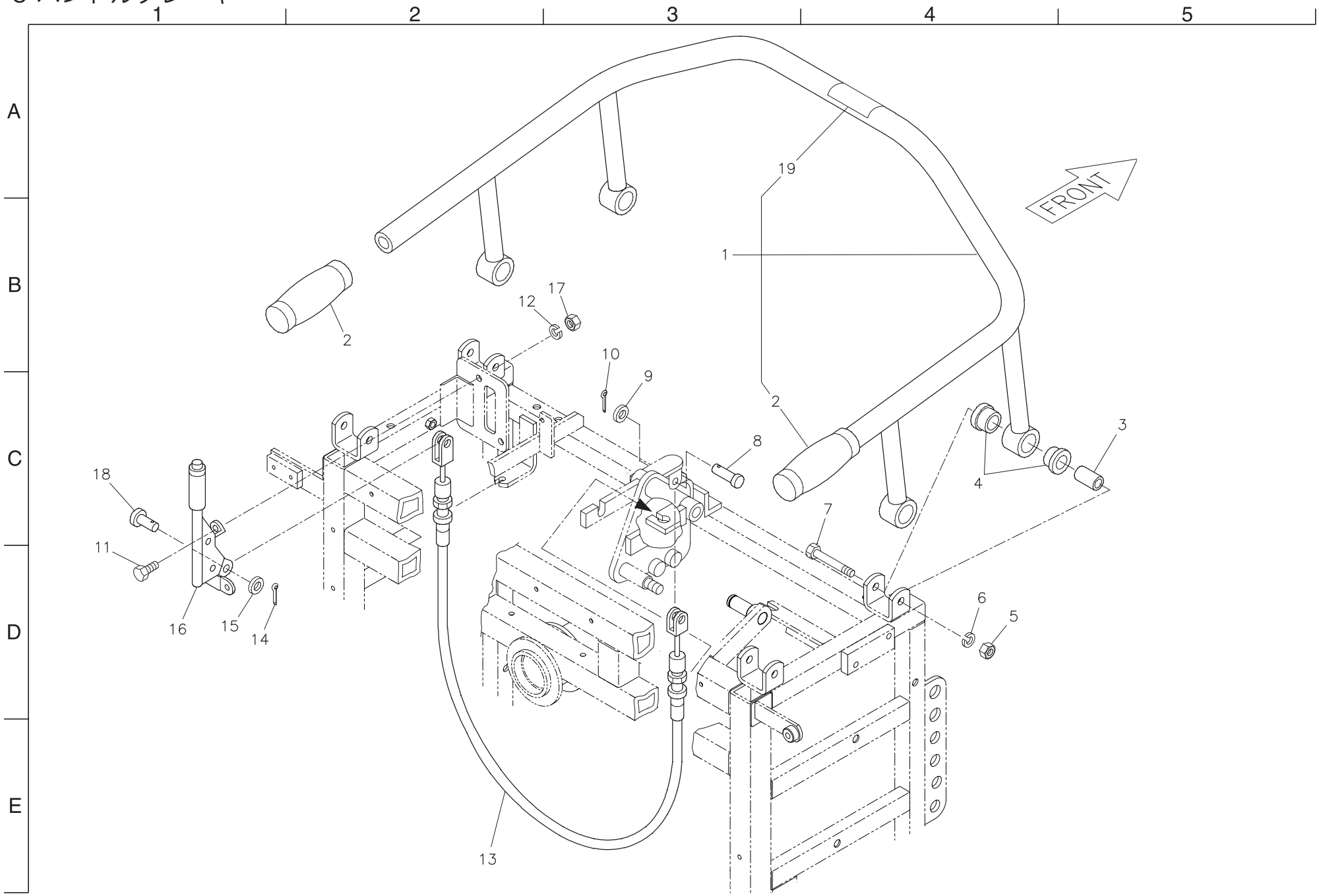

カタログ番号	コード番号	部品名称	個数	備考	位置
5 - 1	HMC15600401Z0	ハンドル COMP	1		B3
5 - 2	K1300000020	ハンドル握り 25.4	2		B2,C3
5 - 3	K6212001252	10.2 カラー 1840	4		C5
5 - 4	K4031000050	ハンドル用ゴム 35	8		C4
5 - 5	K0100100002	10 ナット	4		D4
5 - 6	K0200100002	10S ワッシャー	4		D4
5 - 7	K0000100702	10 ボルト 70	4		C4
5 - 8	K6031060172	6 焼入平頭ピン 17	1		C3
5 - 9	K5000060002	6 ワッシャー	1		B3
5 - 10	K0300020202	2 割ピン 20	1		B3
5 - 11	K0000080202	8 ボルト 20	2		C1
5 - 12	K0200080002	8S ワッシャー	2		B2
5 - 13	K1120085500	ブレーキワイヤー 855	1		E2
5 - 14	K0302025250	2.5 ステンレス割ピン 25	1		D1
5 - 15	K5000120002	12 ワッシャー	1		D1
5 - 16	K1724000020	サイドブレーキレバー Ass'y	1		D1
5 - 17	K0100080002	8 ナット	2		B3
5 - 18	K6030120242	12 平頭ピン 24	1		C1
5 - 19	K4209000620	吊り上げ厳禁マーク	1		A4

カタログ番号	コード番号	部品名称	個数	備考	位置

HM1560K

6 ナイフフレーム

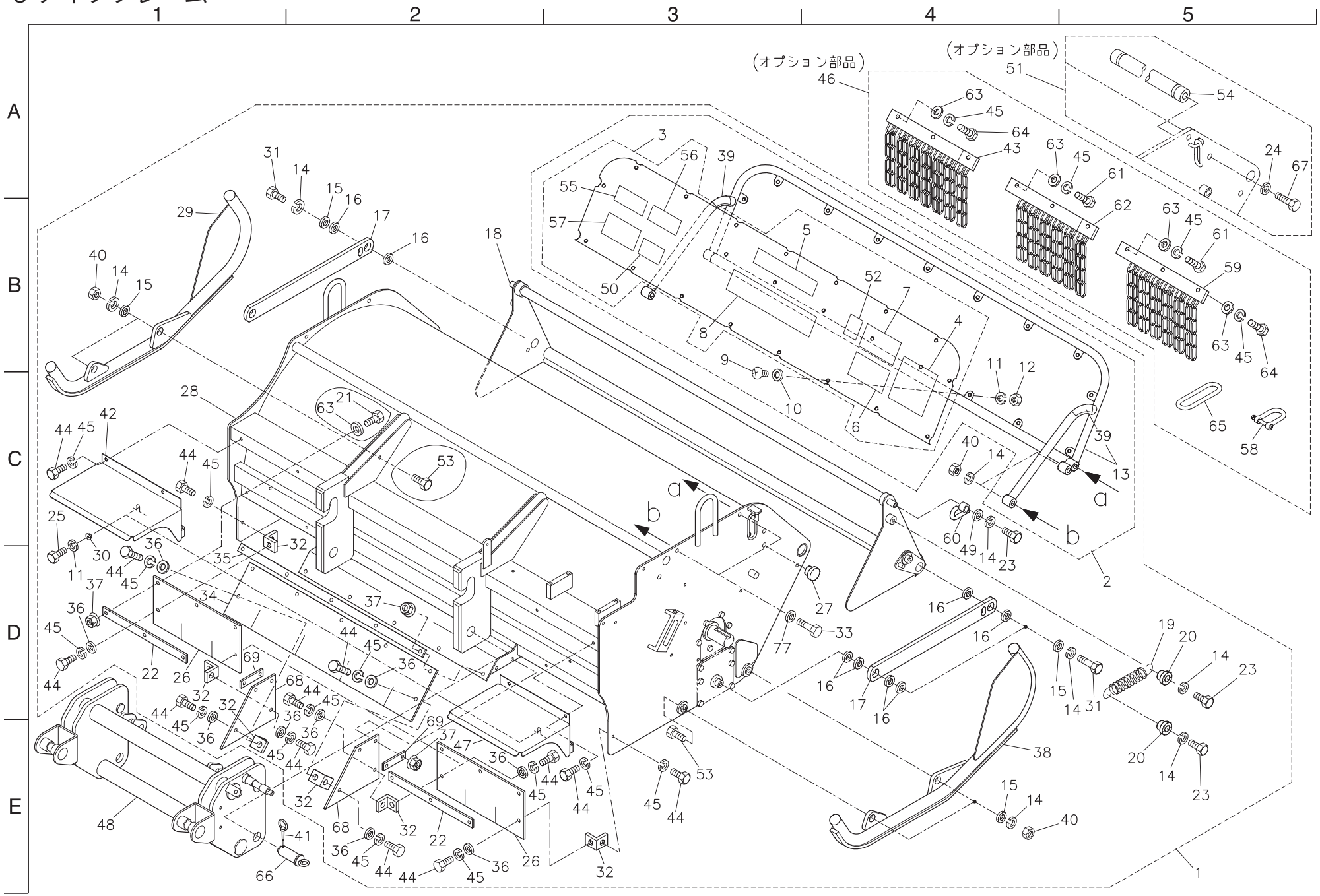

カタログ番号	コード番号	部品名称	個数	備考	位置
6 - 1	HM1560K0500Z0	ナイフフレーム Ass'y	1		E5
6 - 2	HMC15600502B0	防護板 Ass'y	1		D5
6 - 3	HMC15600503B0	防護板 COMP	1		A3
6 - 4	K4205001570	ハンマーナイフ危険ラベル	1		B4
6 - 5	K4205000050	注意マーク	1		A4
6 - 6	K4205000460	ハンマーナイフ点検事項	1		C4
6 - 7	K4205001960	急傾斜地注意ラベル	1		B4
6 - 8	K4201000140	BARONESS マーク 45 白	1		B3
6 - 9	K0042060152	6 十丸小ねじ 15	17		B3
6 - 10	K5000060002	6 ワッシャー	17		B4,E1 他
6 - 11	K0200060002	6S ワッシャー	19		B4,D1 他
6 - 12	K0100060002	6 ナット	17		B4,E1 他
6 - 13	HMA15600516Z0	防護板枠 COMP	1		C5
6 - 14	K0200100002	10S ワッシャー	18		C4,D5 他
6 - 15	K5074510422	4.5SPHC 座金 1042	8		A2,D5 他
6 - 16	K5011023402	1SPCC 座金 2340	12		A2,C4 他
6 - 17	K514400103G	防護カバー支点レバー	2		A2,D4
6 - 18	HM1560K0502ZG	防護カバー	1		A2
6 - 19	K1020000148	4 丸フックバネ 35189	2		D5
6 - 20	K6206000132	10 段付カラー 268	4		D5
6 - 21	K0000080202	8 ボルト 20	9		C2
6 - 22	HM1560K0506Z2	エプロン押エ板外	2		D1,E2
6 - 23	K0000100252	10 ボルト 25	6		D4,D5
6 - 24	K0200120002	12S ワッシャー	2		A5
6 - 25	K0000060202	6 ボルト 20	2		C1
6 - 26	HM1560K0505Z0	防塵エプロン外	2		D3,E2
6 - 27	K1450001420	ポリ栓 14.2	6		D4
6 - 28	HM1560K0501ZG	ナイフフレーム	1		C1
6 - 29	HMC15600504ZG	ナイフガード左	1		A1
6 - 30	HMA15600506Z2	6 段付カラー 209.5	2		D1
6 - 31	K0010100302	10 調質ボルト 30	4		A2,D5
6 - 32	HMB15600506Z2	エプロン接ギ金	6		D2,E3
6 - 33	K0000100502	10 ボルト 50	4		D3
6 - 34	HM1560K0507Z0	防塵エプロン中	1		E1
6 - 35	HM1560K0508Z2	エプロン押エ板中	1		D2

カタログ番号	コード番号	部品名称	個数	備考	位置
6 - 36	K5012308352	2.3SPCC 座金 835	10		D1,E2
6 - 37	K0143080002	8 さらばね付きナット	9		D1
6 - 38	HMC15600505ZG	ナイフガード右	1		D4
6 - 39	K4209000620	吊り上げ厳禁マーク	2		B4
6 - 40	K0100100002	10 ナット	8		C4
6 - 41	K6061060002	6 クリップピン	2		E2
6 - 42	HM1560K0504ZG	クローラーカバー左	1		C1
6 - 43	HM1550-1304ZD	飛散防止チェン	1	オプション	A4
6 - 44	K0000080152	8 ボルト 15	16		C1,E3
6 - 45	K0200080002	8S ワッシャー	16		C1,E3
6 - 46	HM1550-1303Z0	飛散防止チェン Ass'y	1	オプション	A4
6 - 47	HM1560K0503ZG	クローラーカバー右	1		D1
6 - 48	HMA15600502EV	作業機取付台	1		E1
6 - 49	K5073210262	3.2SPHC 座金 1026	2		C4
6 - 50	K4205000600	燃料取扱注意ラベル	1		B3
6 - 51	HM1550-1301Z0	草止メ軸 Ass'y	1	オプション	A4
6 - 52	K4205001600	切断注意ラベル	1		B4
6 - 53	K0024100351	10 六角孔付ボルト 35	4		C2,E3
6 - 54	HM1550-1302ZD	草止メ軸	1	オプション	A5
6 - 55	K4205000420	オイル使用ラベル	1		A3
6 - 56	K4205001790	エンジン取扱上の注意ラベル	1		A3
6 - 57	K4205000390	高圧オイル警告ラベル	1		A3
6 - 58	K0410800002	8 シャックル	2	オプション	C5
6 - 59	K789900083D	飛散防止チェン A	1	オプション	B5
6 - 60	HMA15600510Z8	防護カバー掛ケ金	2		C4
6 - 61	K0010080352	8 調質ボルト 35	4	オプション	A5,B5
6 - 62	K789900084D	飛散防止チェン B	3	オプション	B4
6 - 63	K5000080002	8 ワッシャー	20	オプション	A4,B5
6 - 64	K0010080252	8 調質ボルト 25	7	オプション	A4,B5
6 - 65	K527400003G	8 リンク 2257	2	オプション	C5
6 - 66	HMA15600511B8	ロックピン	2		E1
6 - 67	K0000120302	12 ボルト 30	2		A5
6 - 68	HM1560K0509Z0	防塵エプロン横	2		D2,E2
6 - 69	HM1560K0510Z2	エプロン押エ板横	2		D1,E2
6 - 70					

HM1560K

6 ナイフフレーム

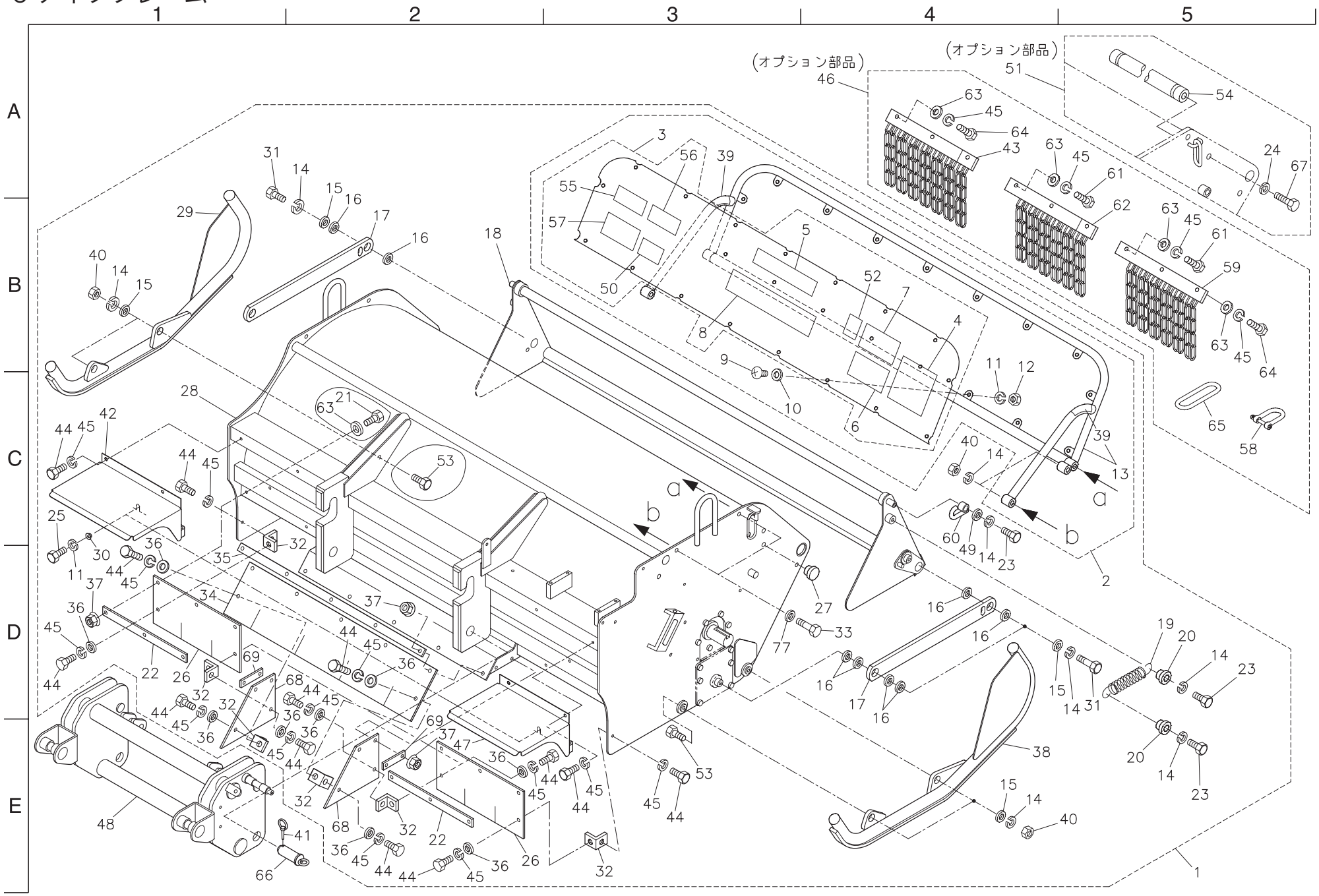

カタログ番号	コード番号	部品名称	個数	備考	位置
6 - 71					
6 - 72					
6 - 73					
6 - 74					
6 - 75					
6 - 76					
6 - 77	K5000100002	10 ワッシャー	4		D3

カタログ番号	コード番号	部品名称	個数	備考	位置

HM1560K

7 テンション

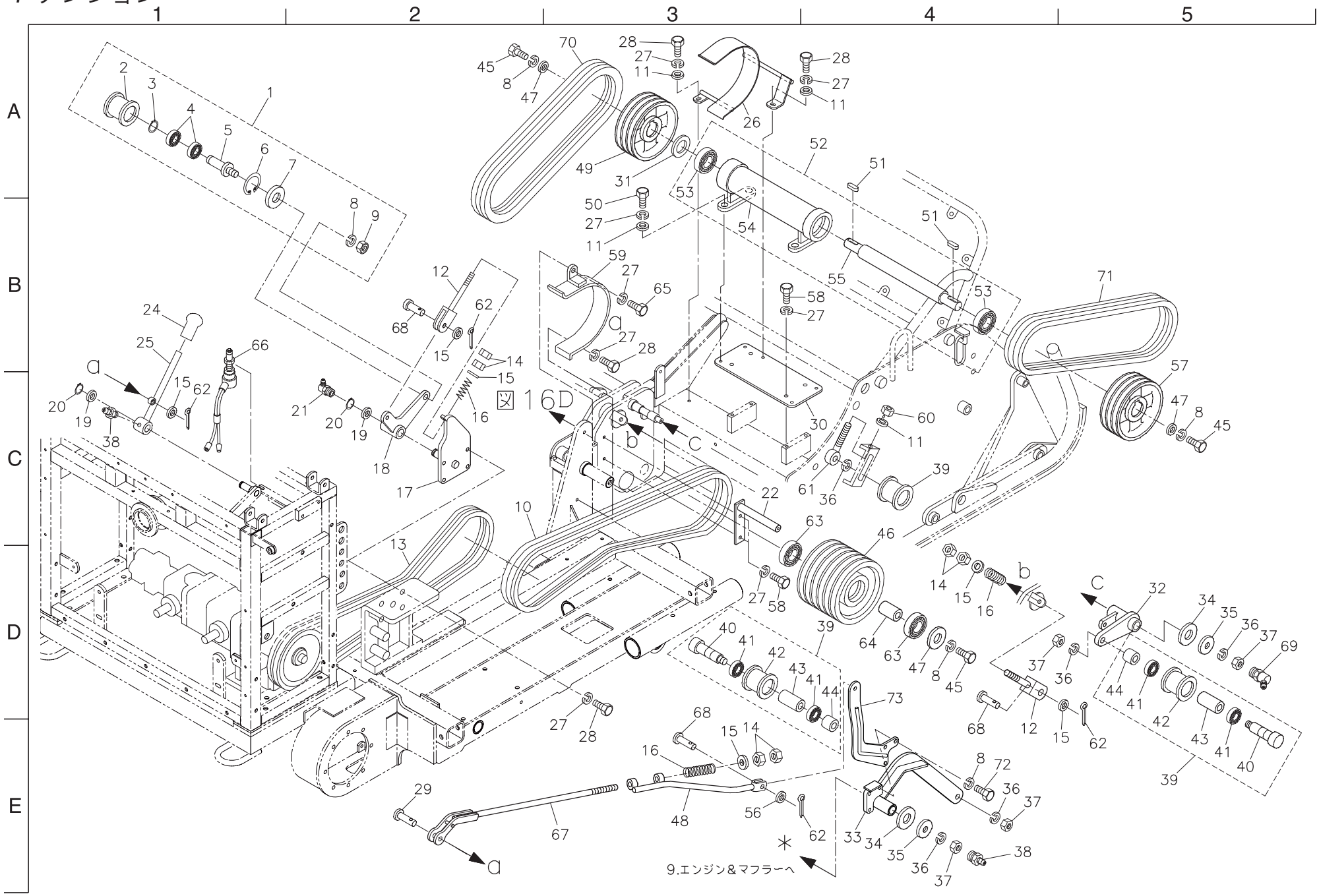

カタログ番号	コード番号	部品名称	個数	備考	位置
7 - 1	K8030000020	テンションプーリー Ass'y4155	1		A2
7 - 2	K2471410552	テンションプーリー 4155	1		A1
7 - 3	K0401020001	ストップリング S20	1		A1
7 - 4	K0612062040	ベアリング 62042RD	2		A1
7 - 5	K6123000032	テンションピン W	1		A1
7 - 6	K0402047001	ストップリング R47	1		A1
7 - 7	K5090000172	テンションカバー 1561	1		A2
7 - 8	K0200100002	10S ワッシャー	4		B2,B3 他
7 - 9	K0106100002	10 ナット P1	1		B2
7 - 10	K2371630640	V ベルト W6SB64-3	1		D3
7 - 11	K5000080002	8 ワッシャー	7		A3,B2 他
7 - 12	K7303000132	レバー調節金 150	2		B2,E4
7 - 13	K2374020720	コグベルト H-P Ⅱ SB72-2	1		D2
7 - 14	K0100100002	10 ナット	6		D4,E3
7 - 15	K5000100002	10 ワッシャー	6		D4,E3 他
7 - 16	K1000000078	3.5 圧縮バネ 17.560	3		D4,E3
7 - 17	HMC15600602ZV	油圧レバー取付金	1		C2
7 - 18	K7320000102	油圧用テンションレバー	1		C2
7 - 19	K5012017282	2SPCC 座金 1728	2		C1,C2
7 - 20	K0400015002	ストップリング E15	2		C1,C2
7 - 21	K1440000020	C 形グリスニップル	1		C1,C2
7 - 22	HMA156H0101ZV	ベルトカバー取付金	1		C3
7 - 23					
7 - 24	K1300000050	9 握り赤 35.5	1		B1
7 - 25	HMA15600602Z2	クラッチレバー	1		C1
7 - 26	HMC15600609Z2	中間軸プーリーカバー	1		A3
7 - 27	K0200080002	8S ワッシャー	18		A3,B3 他
7 - 28	K0000080152	8 ボルト 15	7		A3,E3 他
7 - 29	K6030100322	10 平頭ピン 32	1		E2
7 - 30	HMC15600608ZG	中間軸メタル板	1		C3
7 - 31	K5090000162	ベアリング座金 3061	1		A3
7 - 32	HMA15600601Z2	テンションレバー	1		D5
7 - 33	HM1560K0604Z2	テンションレバー支点金	1		E4
7 - 34	K5011022352	1SPCC 座金 2235	2		D5,E4
7 - 35	K5074514322	4.5SPHC 座金 1432	2		D5,E4

カタログ番号	コード番号	部品名称	個数	備考	位置
7 - 36	K0200140002	14S ワッシャー	5		C4,D5 他
7 - 37	K0105140002	14 ナット 3P1.5	4		D5,E4
7 - 38	K1440000010	グリスニップル	2		D5,E4
7 - 39	K8030000050	テンションプーリ Ass'y5752	3		C4,E5 他
7 - 40	K6083000022	6 角頭付テンションピン 81	3		D3,E5
7 - 41	K0612062030	ベアリング 62032RD	6		D3,E5 他
7 - 42	K2473570522	テンションプーリー 5752	3		D4,E5
7 - 43	K6212000120	17STKM カラー 25.427	3		D4,E5
7 - 44	K6212000112	17STKM カラー 25.49	3		D5,E4
7 - 45	K0000100302	10 ボルト 30	3		A2,C5 他
7 - 46	K2440000042	B6V プーリー 54175	1		C4
7 - 47	K5074510422	4.5SPHC 座金 1042	3		A3,D4 他
7 - 48	HM1560K0602Z2	ナイフテンション切リロッド	1		E3
7 - 49	K242300008D	B3V プーリー 301755F	1		A3
7 - 50	K0000080252	8 ボルト 25	4		A3
7 - 51	K0500807550	8 両丸キー 755	2		A4,B4
7 - 52	K8010000080	中間軸 Ass'y456	1		A4
7 - 53	K0612062060	ベアリング 62062RD	2		A3,B4
7 - 54	K690300018G	中間軸メタル 342	1		B3
7 - 55	K6111000010	30 中間軸 456	1		B4
7 - 56	K5011010202	1SPCC 座金 1020	1		E3
7 - 57	K242300006D	B3V プーリー 30150-20	1		B5
7 - 58	K0000080202	8 ボルト 20	6		B3
7 - 59	K7360000032	中間軸用ベルトストッパー	1		B3
7 - 60	K0100080002	8 ナット	1		C4
7 - 61	K7303000112	テンションプーリー調節ボルト	1		C4
7 - 62	K0300025202	2.5 割ピン 20	4		C2,E4 他
7 - 63	K0612062060	ベアリング 62062RD	2		C3,D4
7 - 64	K6212001600	30STKM カラー 4063	1		D4
7 - 65	K0000080352	8 ボルト 35	1		B3
7 - 66	K3671000150	セーフティスイッチ V1768A	1		B1
7 - 67	HM1560K0601Z2	ナイフテンション調節ロッド	1		E3
7 - 68	K6031100258	10 焼入平頭ピン 25	3		D3,D4
7 - 69	K1440000030	B 形グリスニップル	1		D5
7 - 70	K2374230540	コグベルト H-PXSB54-3	1		A3

HM1560K

7 テンション

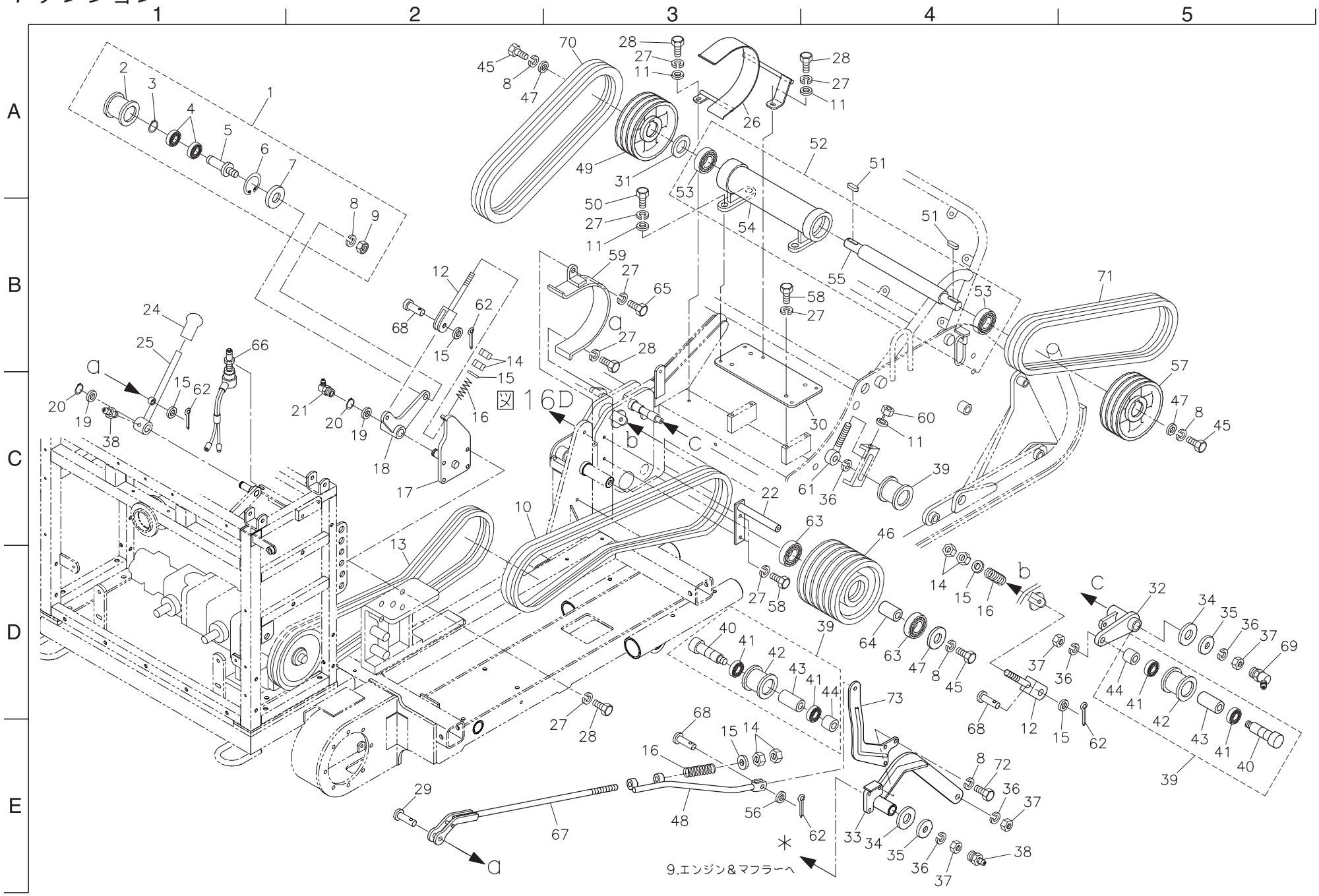

カタログ番号	コード番号	部品名称	個数	備考	位置
7 - 71	K2371630580	V ベルト W6SB58-3	1		B5
7 - 72	K0000100202	10 ボルト 20	3		E4
7 - 73	HM1560K0603Z2	テンションレバー	1		D4

カタログ番号	コード番号	部品名称	個数	備考	位置

HM1560K

8 ナイフ

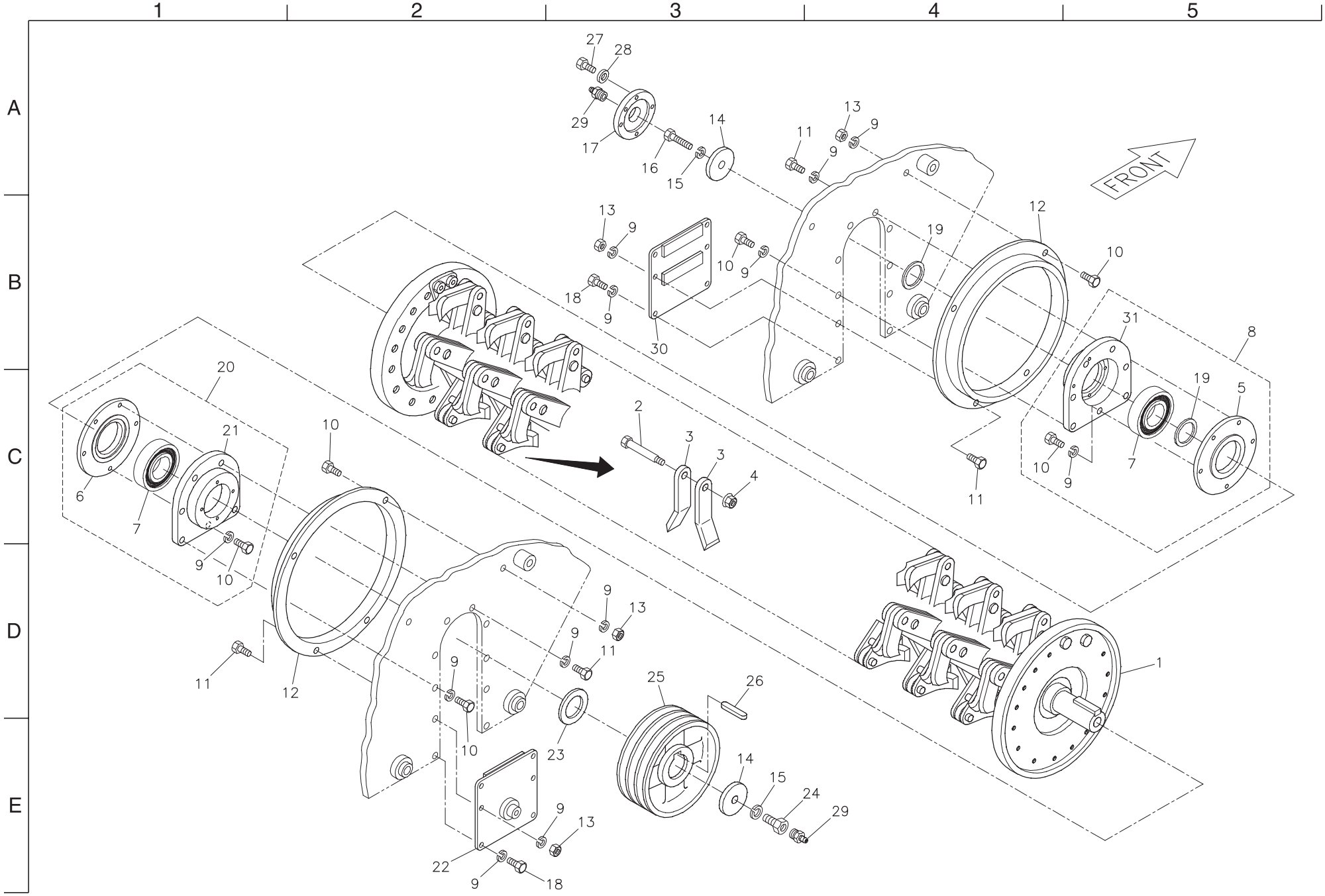
1
2
3
4
5
A
B
C
D
E
FRONT
27
28
29
17
16
15
14
13
9
11
12
10
19
18
30
31
8
5
7
20
21
6
2
3
4
1
25
26
23
24
22

カタログ番号	コード番号	部品名称	個数	備考	位置
8 - 1	K811015502R	ナイフ軸 Ass'y1550	1		D5
8 - 2	K6083000078	11 取付ピン 32	60		C3
8 - 3	K252000011B	ハンマーナイフ 6110	120		C3
8 - 4	K0143100002	10 さらばね付きナット	60		C3
8 - 5	K6204000512	ナイフ軸メタルフタ左	1		C5
8 - 6	K6204000402	ナイフ軸メタルフタ	1		C1
8 - 7	K0679063080	P ベアリング 6308LLUC3	2		C1,C5
8 - 8	K8010000090	ナイフ軸メタル左 Ass'y	1		B5
8 - 9	K0200080002	8S ワッシャー	28		A2,A4 他
8 - 10	K0000080202	8 ボルト 20	10		B5,C5 他
8 - 11	K0000080252	8 ボルト 25	12		A4,D1 他
8 - 12	K5300000072	ナイフ軸草巻付防止板 320	2		B5,D2
8 - 13	K0100080002	8 ナット	8		A3,D3 他
8 - 14	K5076014602	6SPHC 座金 1460	2		A3,E3
8 - 15	K0200140002	14S ワッシャー	2		A3,E3
8 - 16	K0001140502	14 ボルト 50P1.5	1		A3
8 - 17	HMB15600702Z0	ナイフ軸カバー左	1		A3
8 - 18	K0000080152	8 ボルト 15	8		B3,E3
8 - 19	K6212001692	40STKM カラー 502.5	2		B4,B5
8 - 20	K8010000060	40 径ナイフ軸メタル Ass'y	1		B1
8 - 21	K6903000092	ナイフ軸メタル 90106	1		C1
8 - 22	HM1560K0701ZG	ナイフカバー側板ツギ板右	1		E2
8 - 23	K5011040522	1SPCC 座金 4052	1 ～ 2		E3
8 - 24	K0071000122	14 ニップル孔付ボルト 50	1		A3,E4
8 - 25	K242300007D	ナイフ軸プーリー 40170	1		D3
8 - 26	K0500807550	8 両丸キー 755	1		D3
8 - 27	K0000060252	6 ボルト 25	4		A3
8 - 28	K0213060001	6 さらばね座金 1H	4		A3
8 - 29	K1440000010	グリスニップル	2		A2,A3 他
8 - 30	HM1560K0702ZG	ナイフカバー側板ツギ板左	1		B3
8 - 31	K6903000132	ナイフ軸メタル左	1		B5

カタログ番号	コード番号	部品名称	個数	備考	位置

HM1560K

9 エンジン＆マフラ

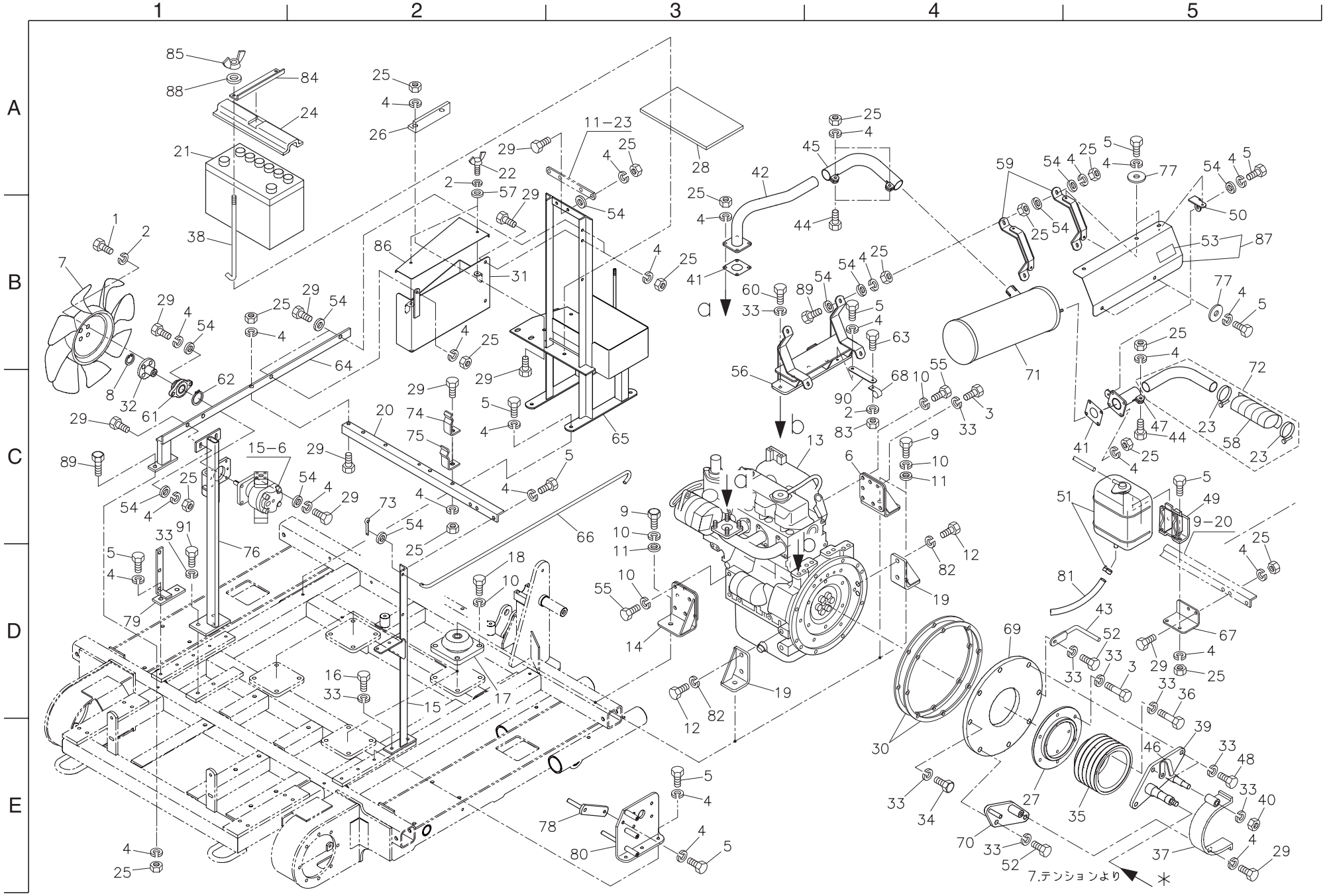

カタログ番号	コード番号	部品名称	個数	備考	位置
9 - 1	K0000060152	6 ボルト 15	4		A3,A4 他
9 - 2	K0200060002	6S ワッシャー	7		A3,A4 他
9 - 3	K0011100302	10 調質ボルト 30P1.25	7		D5
9 - 4	K0200080002	8S ワッシャー	58		A2,A3 他
9 - 5	K0000080152	8 ボルト 15	20		D1,E3 他
9 - 6	HM1560K0807ZD	エンジンベース左前	1		C4
9 - 7	PF16661-7411-1	ファン (380 マル)	1		B1
9 - 8	K0402013001	ストップリング R13	1		C1
9 - 9	K0000120252	12 ボルト 25	4		C3,C4
9 - 10	K0200120002	12S ワッシャー	27		C3,C4 他
9 - 11	K5000120002	12 ワッシャー	4		C4,D3
9 - 12	K0011140302	14 調質ボルト 30P1.5	4		D4,E3
9 - 13	K2691000270	クボタエンジン D1803-M-E3B-HMKY-1	1		C3
9 - 14	HM1560K0806ZD	エンジンベース左後	1		C4,D3
9 - 15	HM1560K0912ZV	ラジエター補助ステー右	1		D2
9 - 16	K0010080152	8 調質ボルト 15	2		D2
9 - 17	K4042000050	カップマウント RC40	4		D2
9 - 18	K0000120202	12 ボルト 20	16		D2
9 - 19	HM1560K0805ZD	エンジンベース右	2		D3,D4
9 - 20	HMA15600903AV	補助ステーツギ金	1		C2
9 - 21	K3600000180	バッテリー FX105D31R	1		A1
9 - 22	K0022060152	6 蝶ボルト 15	2		B2
9 - 23	K4260000200	ジュビリーバンド 2A	2		C5
9 - 24	K716300014D	バッテリーカバー	1		A2
9 - 25	K0100080002	8 ナット	35		A2,A3 他
9 - 26	HM1560K0809AV	バッテリー止メ金	1		A2
9 - 27	HM1560K0801Z2	エンジンプーリーアダプタ	1		E4
9 - 28	HMC15600803Z0	2 板ゴム 170300	1		A3
9 - 29	K0000080202	8 ボルト 20	16		B1,C1 他
9 - 30	HM1560K0803ZD	スペーサー	2		E4
9 - 31	HMB15601106ZV	工具箱	1		B2
9 - 32	HM1560K0817Z2	クーリングファン取付金	1		C1
9 - 33	K0200100002	10S ワッシャー	24		C4,C5 他
9 - 34	K0000100302	10 ボルト 30	2		C4,C5 他
9 - 35	HM1560K0802Z2	エンジンプーリー	1		E4

カタログ番号	コード番号	部品名称	個数	備考	位置
9 - 36	K0014100602	10 調質ボルト 60P1.25	4		E5
9 - 37	K7360000042	エンジン用ベルトストッパー	1		E5
9 - 38	HM1560K0810Z2	バッテリー固定軸	1		D1
9 - 39	HM1560K0804Z2	ベルトストッパー取付板	1		D5
9 - 40	K0100100002	10 ナット	1		E5
9 - 41	PF17326-1223-1	マフラーパッキン	2		C5
9 - 42	HM1560K0903ZU	マフラー排気管	1		B3
9 - 43	HMC15600911ZD	ベルトストッパー	1		D5
9 - 44	K0000080302	8 ボルト 30	3		B5,C4
9 - 45	HM1560K0904ZU	マフラー接続パイプ	1		B4
9 - 46	K4281000030	10.5 ハーネスクランプ 50	1		E5
9 - 47	HM1560K0905ZU	テールパイプ接続金	1		C5
9 - 48	K0010100402	10 調質ボルト 40	3		E5
9 - 49	PF15521-7246-2	リザーブタンクステー	1		C5
9 - 50	HM1560K0908ZU	マフラーカバー支エ金	1		B5
9 - 51	PF15501-7240-4	リザーブタンク	1		C5
9 - 52	K0000100352	10 ボルト 35	3		D5,E5
9 - 53	K4205001540	高温部注意ラベル	1		B5
9 - 54	K5000080002	8 ワッシャー	24 ～ 26		B1,C1 他
9 - 55	K0012120352	12 調質ボルト 35P1.25	7		C4,D3
9 - 56	HM1560K0901ZU	マフラー取付台	1		C3
9 - 57	K5000060002	6 ワッシャー	2		A2
9 - 58	K4230000040	1.6 断熱板 301000	1		C5
9 - 59	HM1560K0902ZU	マフラー取付金	2		B4
9 - 60	K0011100252	10 調質ボルト 25P1.25	4		B3
9 - 61	K0663005000	ヒシフランジユニット UFL005	1		C1
9 - 62	K0401025001	ストップリング S25	1		C1
9 - 63	K0000060202	6 ボルト 20	1		B4
9 - 64	HM1560-0905BV	ラジエター補助ステー左	1		B2
9 - 65	HM1560K0808ZV	バッテリー台	1		C3
9 - 66	K6173000172	カバー止メ軸右	1		C3
9 - 67	HM1560K0911ZV	リザーブタンク取付板	1		D5
9 - 68	K4270030060	30 ハーネスクリップ M6	1		C4
9 - 69	K510100047D	フライホイールカバー	1		D4
9 - 70	K735500051D	ベルトストッパー取付金	1		E4

HM1560K

9 エンジン＆マフラ

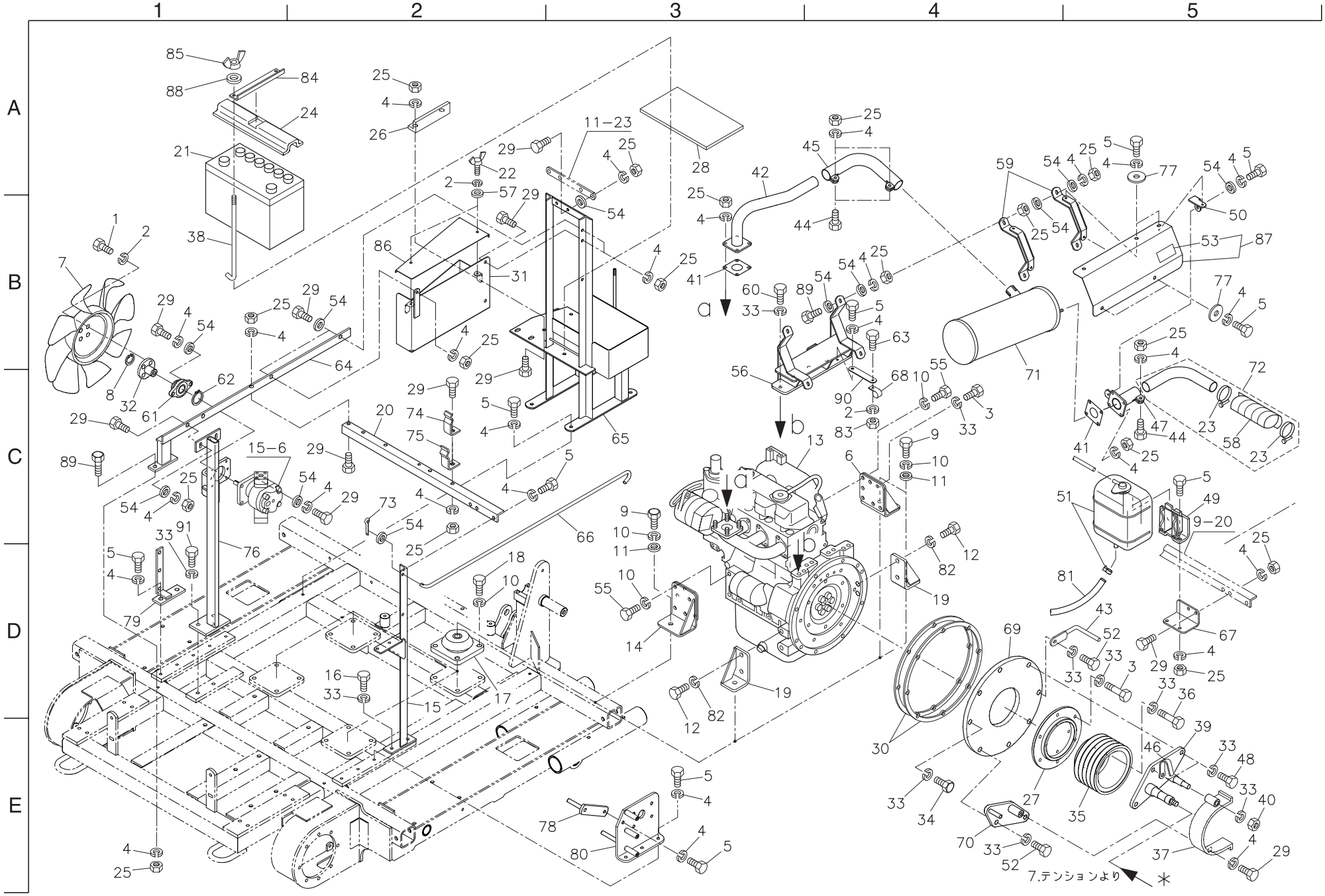

カタログ番号	コード番号	部品名称	個数	備考	位置
9 - 71	PF17234-1211-4	マフラー	1		B4
9 - 72	HM1560K0906Z0	マフラーテールパイプ COMP	1		B5
9 - 73	K0300020202	2 割ピン 20	1		C2
9 - 74	K1090000108	ロッド受ケ B	1		C2
9 - 75	K5270002052	ロッド受ケ A	1		C2
9 - 76	HM1560K1002ZD	油圧モータ取付金	1		D1
9 - 77	K5012308242	2.3SPCC 座金 824	5		B5
9 - 78	HMA15600812Z2	ベルトストッパー	1		E3
9 - 79	K5270002152	カバー止メ金	1		D1
9 - 80	HM1560-0812ZV	テンションプーリー取付台	1		E3
9 - 81	LM2700-0559Z0	タンクドレンホース	1		D5
9 - 82	K0200140002	14S ワッシャー	4		D4,E3
9 - 83	K0100060002	6 ナット	1		C4
9 - 84	HMB15600802ZV	バッテリー固定金	1		A1
9 - 85	K0140080002	8 ちょうナット	2		A1
9 - 86	HMB15601107ZV	工具箱蓋	1		B2
9 - 87	HM1560K0909Z0	マフラーカバー COMP	1		B5
9 - 88	K0210080002	8 さらばね L	2		A1
9 - 89	K0000080502	8 ボルト 50	5		C1
9 - 90	HM1560K0922ZD	燃料ホース固定板	1		C4
9 - 91	K0000100252	10 ボルト 25	2		D1

カタログ番号	コード番号	部品名称	個数	備考	位置

HM1560K

10 燃料タンク＆エアクリーナ

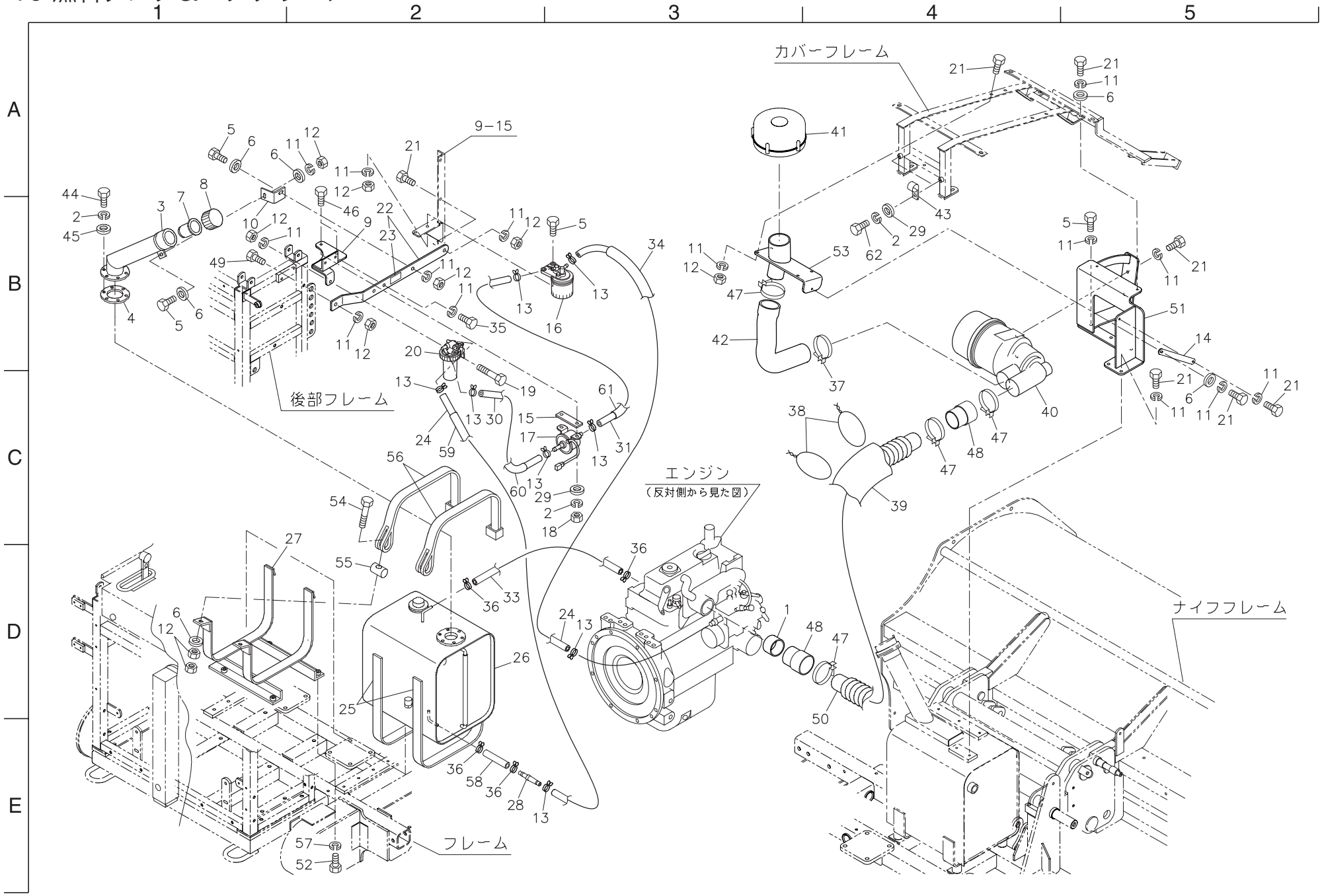

カタログ番号	コード番号	部品名称	個数	備考	位置
10 - 1	HM1560K0918Z0	エアホース	1		D3
10 - 2	K0200060002	6S ワッシャー	10		B1,B3
10 - 3	HM1560-0810Z2	給油口	1		B1
10 - 4	K4031000280	給油口パッキン	1		B1
10 - 5	K0000080252	8 ボルト 25	5		A1,B1 他
10 - 6	K5000080002	8 ワッシャー	6		A1,B1 他
10 - 7	K3420000040	ストレーナ FS-45	1		A1
10 - 8	K1310000110	フィラーキャップ	1		A1
10 - 9	HM1560K0923ZV	燃料ポンプ取付金	1		B2
10 - 10	HM1560-0811Z2	給油口支エ金	1		B1
10 - 11	K0200080002	8S ワッシャー	22		A1,B1 他
10 - 12	K0100080002	8 ナット	15		A1,B1 他
10 - 13	K4260000172	ホースクランプ KS-11-19	8		A2,C3 他
10 - 14	HM1560K1104Z2	プレクリーナー固定板	1		B5
10 - 15	PF66591-5456-3	ボウシンゴム	1		C3
10 - 16	PF15224-4301-3	フューエルフィルタアッシ	1		C3
10 - 17	PFR1401-5135-1	フューエルポンプアッシ	1		B3
10 - 18	K0100060002	6 ナット	2		B2
10 - 19	K0003080702	8 ボルト 70	1		B2
10 - 20	PF1G311-4335-2	ウォーターセパレータ	1		B2
10 - 21	K0000080202	8 ボルト 20	13		A5,B4 他
10 - 22	HM1560K0913Z0	フレーム継ギ板 COMP	1		B2
10 - 23	K4209001010	DIESEL マーク	1		B2
10 - 24	K3180009500	燃料ホース FUEL8 × 1B950	2		C2,D3
10 - 25	K4033000340	2 板ゴム 401230	2		D2
10 - 26	K2720000080	燃料タンク 33	1		D2
10 - 27	HM1560K0815ZD	燃料タンク取付台	1		D1
10 - 28	HM1560K0820Z0	燃料ホースジョイント 8-6	1		E2
10 - 29	K5000060002	6 ワッシャー	4		A1
10 - 30	K3180004000	燃料ホース FUEL8 × 1B400	1		C2
10 - 31	K3180001500	燃料ホース FUEL8 × 1B150	1		C2
10 - 32					
10 - 33	K3182012000	燃料ホース FUEL4 × 1B1200	1		D3
10 - 34	K4231170800	N- フレチューブ CA17 × 800	1		B3
10 - 35	K0000080152	8 ボルト 15	2		A4,B4

カタログ番号	コード番号	部品名称	個数	備考	位置
10 - 36	K4260000150	ホースクランプ 12	4		B3
10 - 37	K4261044000	パーカークランプ 29-76	1		B3
10 - 38	K4980003000	φ 1.2 ステンレス針金 300	2		C3
10 - 39	HM1560K0919A0	1.6 断熱板 180300	1		C4
10 - 40	PF1G369-1101-1	エアクリーナ	1		C4
10 - 41	HMC15600902Z0	プレクリーナ EN3-75/250	1		A4
10 - 42	HM1560K0917Z0	エアホース	1		B3
10 - 43	K4270015060	15 ハーネスクリップ M6	2		A4
10 - 44	K0000060152	6 ボルト 15	6		B1
10 - 45	K5012306162	2.3SPCC 座金 616	6		B1
10 - 46	K0000060202	6 ボルト 20	2		B3
10 - 47	K4261036000	4669 クランプ	3		C4
10 - 48	K3773000650	65 バンナー A 口元カフス	2		C4
10 - 49	K0000080502	8 ボルト 50	1		B1
10 - 50	K3170103100	65 バンナー A ホース 310	1		D4
10 - 51	HM1560K1103ZD	エアクリーナ取付台	1		B5
10 - 52	K0000100252	10 ボルト 25	4		E1
10 - 53	HM1560K0916ZD	プレクリーナパイプ	1		B4
10 - 54	K0000080502	8 ボルト 50	2		C2
10 - 55	K6150000082	バンド締付軸	2		D2
10 - 56	HM1560K0816Z2	燃料タンク締付バンド	2		C2
10 - 57	K0200100002	10S ワッシャー	4		E1
10 - 58	K3182000600	燃料ホース FUEL4 × 1B60	1		E2
10 - 59	K3190009100	SP-12 コイルチューブ 910	1		C2
10 - 60	K3190003600	SP-12 コイルチューブ 360	1		C2
10 - 61	K3190001100	SP-12 コイルチューブ 110	1		C3
10 - 62	K0000060102	6 ボルト 10	2		B4

HM1560K

11 ラジエータ

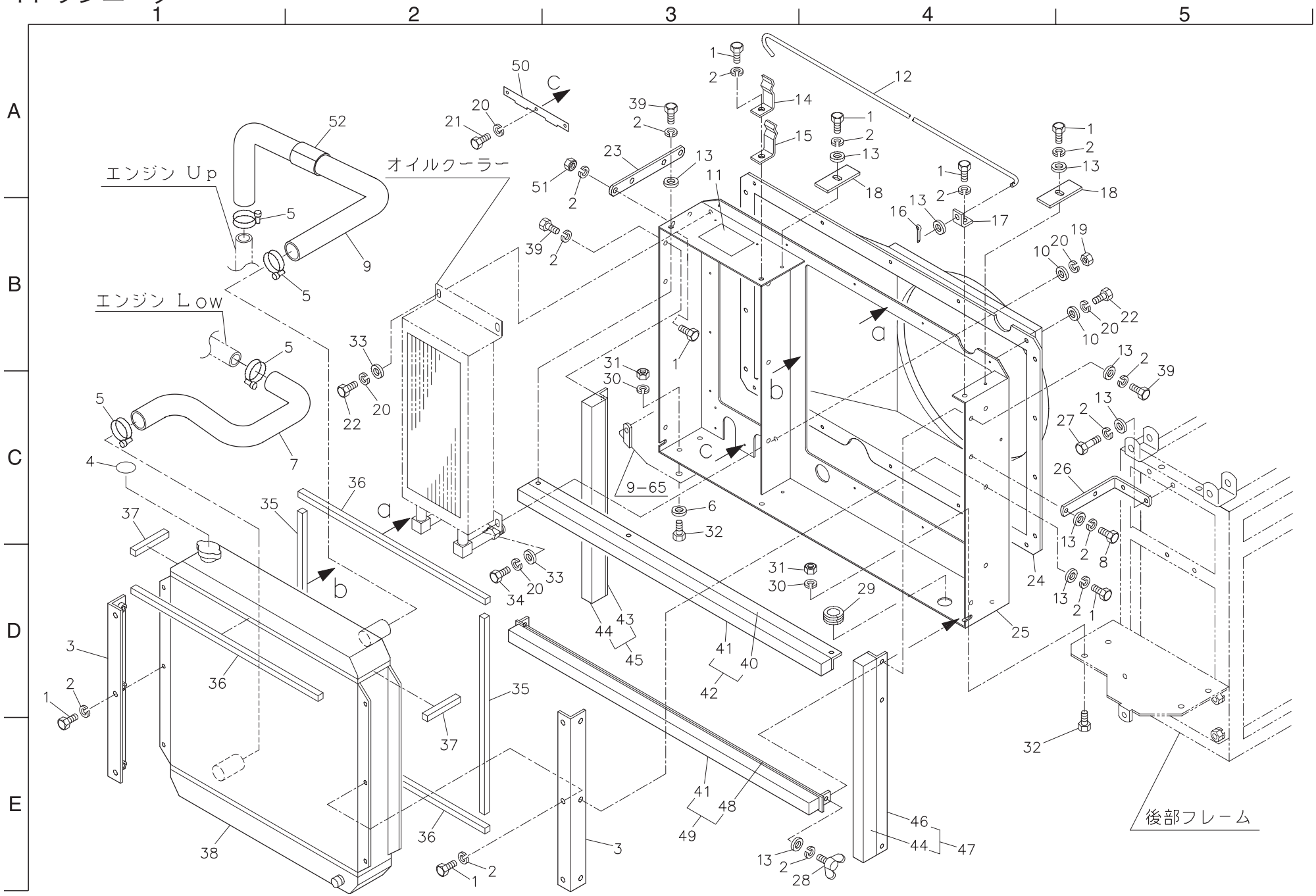

カタログ番号	コード番号	部品名称	個数	備考	位置
11 - 1	K0000080202	8 ボルト 20	18		A4,D5
11 - 2	K0200080002	8S ワッシャー	30		A3,A4 他
11 - 3	HM1560-0902ZD	ラジエター取付金	2		D1,E3
11 - 4	K4205001970	高温部・冷却液噴出注意ラベル	1		C1
11 - 5	K4260000200	ジュビリーバンド 2A	4		A1,B1 他
11 - 6	K5000100002	10 ワッシャー	2		C3
11 - 7	HM1560K0921Z0	ラジエターロアーホース	1		C1
11 - 8	K0000080252	8 ボルト 25	2		C5
11 - 9	HM1560K0920Z0	ラジエターアッパーホース	1		B3
11 - 10	K5011606202	1.6SPCC 座金 620	18		B4,B5 他
11 - 11	K4205001380	高圧洗浄禁止ラベル	1		A3
11 - 12	HM1560-1110Z2	カバー止メ軸左	1		A4
11 - 13	K5000080002	8 ワッシャー	10		A3,A4 他
11 - 14	K1090000108	ロッド受ケ B	1		A4
11 - 15	K5270002052	ロッド受ケ A	1		A4
11 - 16	K0300020202	2 割ピン 20	1		B4
11 - 17	HM1560-1112Z2	ロッド掛ケ金	1		B4
11 - 18	HM1560-0909ZD	ラジエターボックス防塵板	2		A4,A5
11 - 19	K0100060002	6 ナット	2		B5
11 - 20	K0200060002	6S ワッシャー	25		B5,C2
11 - 21	K0000060102	6 ボルト 10	3		A2
11 - 22	K0000060152	6 ボルト 15	18		B5,C2
11 - 23	HM1560-0903Z2	ラジエターボックス取付板	1		A3
11 - 24	HM1560K0915Z0	シュラウド	1		D4
11 - 25	HMB15600906BD	ラジエターボックス	1		D4
11 - 26	HM1560-0904C2	ラジエターボックス取付金	1		C4
11 - 27	K0000080502	8 ボルト 50	2		C5
11 - 28	K0022080202	8 蝶ボルト 20	2		E3
11 - 29	K0900300300	膜付グロメット C30SG30A	1		D4
11 - 30	K0200100002	10S ワッシャー	4		B3,D3
11 - 31	K0100100002	10 ナット	4		B3,D3
11 - 32	K0000100202	10 ボルト 20	4		C3,E4
11 - 33	K5012306162	2.3SPCC 座金 616	4		C2,D3
11 - 34	K0000060252	6 ボルト 25	2		D2
11 - 35	K4220000230	10 ウレタンスポンジ 10500	2		C1,D2

カタログ番号	コード番号	部品名称	個数	備考	位置
11 - 36	K4220000220	10 ウレタンスポンジ 10550	3		C2,D1 他
11 - 37	K4220000240	10 ウレタンスポンジ 1095	2		C1,E2
11 - 38	K2730000010	ラジエター	1		E1
11 - 39	K0000080152	8 ボルト 15	6		A3,B5
11 - 40	HM1560-0915ZD	ボックス防塵金上	1		D3
11 - 41	K4220000190	30 ウレタンスポンジ 30890	2		E3
11 - 42	HM1560-0914Z0	ボックス防塵金上 COMP	1		D3
11 - 43	HM1560-0919ZD	ボックス防塵金前	1		D3
11 - 44	K4220000200	40 ウレタンスポンジ 30500	2		D3,E4
11 - 45	HM1560-0918Z0	ボックス防塵金前 COMP	1		D3
11 - 46	HM1560-0921ZD	ボックス防塵金後	1		E4
11 - 47	HM1560-0920Z0	ボックス防塵金後 COMP	1		E4
11 - 48	HMB15600908ZD	ボックス防塵金下	1		E3
11 - 49	HMB15600907Z0	ボックス防塵金下 COMP	1		E3
11 - 50	HMA15600907AD	ラジエターボックス防塵板下	1		A2
11 - 51	K0100080002	8 ナット	2		A2
11 - 52	K3172501500	ビニールホース 38 × 44-150	1		A2

HM1560K

12 電装品

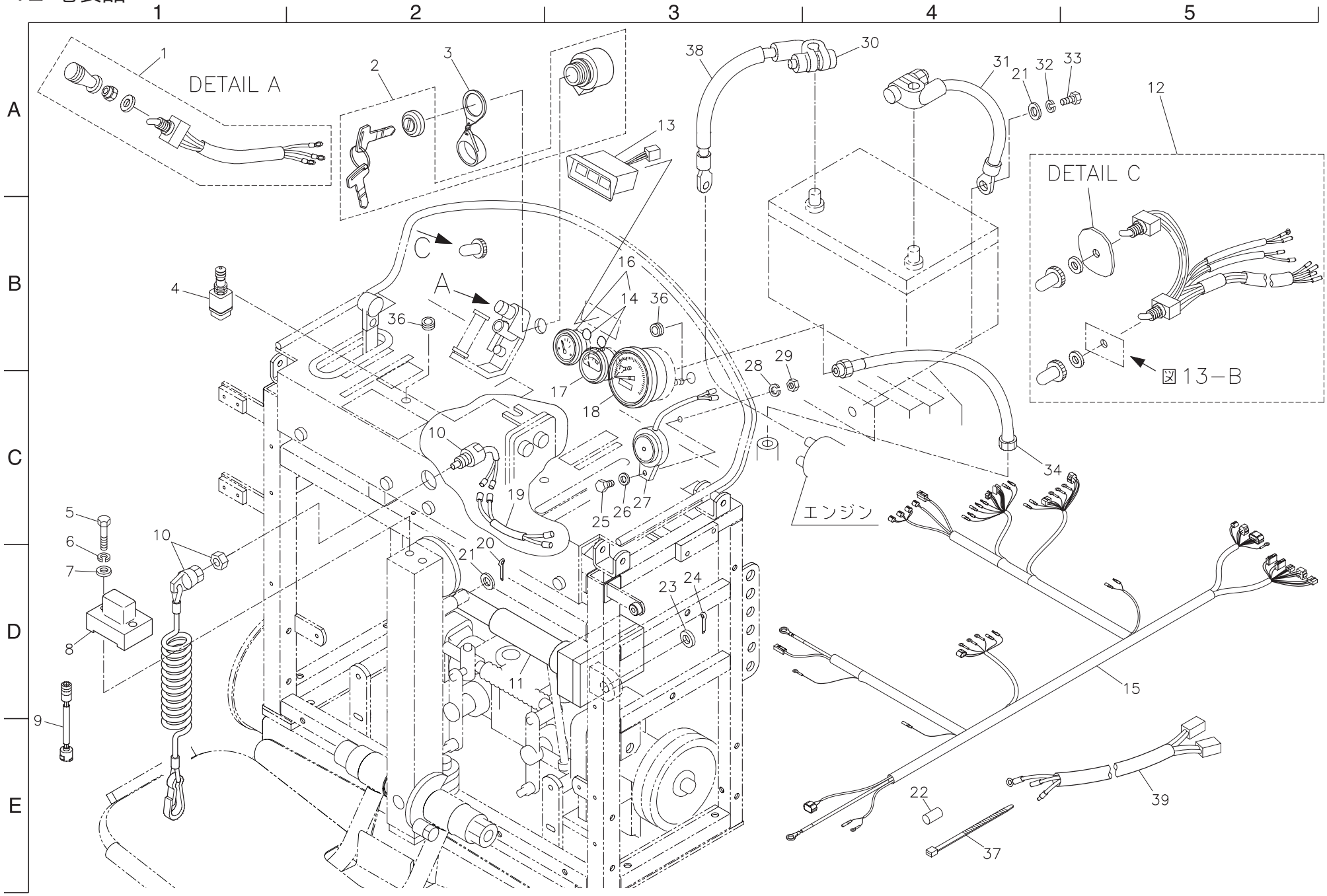
1
2
3
4
5
A
B
C
D
E
DETAIL A
DETAIL C
図13−B
エンジン
1
2
3
4
5
6
7
8
9
10
11
12
13
14
15
16
17
18
19
20
21
22
23
24
25
26
27
28
29
30
31
32
33
34
36
37
38
39

カタログ番号	コード番号	部品名称	個数	備考	位置
12 - 1	K3662000030	オートリタン式スイッチ ET115G	1		A1
12 - 2	PF15248-6359-2	スタータスイッチ Ass'y	1		A2
12 - 3	PF54611-4112-1	スタータスイッチキャップ	1		A2
12 - 4	K3671000100	セーフティスイッチ 2 回路	1		B1,D1
12 - 5	K0000060302	6 ボルト 30	2		C1
12 - 6	K0200060002	6S ワッシャー	2		D1
12 - 7	K5000060002	6 ワッシャー	2		D1
12 - 8	K3720000010	アナログ式センサスロープアイ 30	1		D1
12 - 9	HM1560-0818Z0	水平センサー延長配線	1		E1
12 - 10	K3671000170	エマージェンシースイッチ USA1G 逆	1		C1,C2
12 - 11	K3830000050	100 電動シリンダー 303	1		D2
12 - 12	HMC15600810Z0	切換スイッチ配線	1		C5
12 - 13	K3641000070	パイロットボックス	1		B2
12 - 14	K4229000020	通気性防塵シール 20	2		B3
12 - 15	HM1560K0818A0	配線	1		D4
12 - 16	K9400000010	燃料計 52BG2COMP	1		B3
12 - 17	PFR1401-5317-1	スイオンケイ	1		C3
12 - 18	PF15969-8301-1	タコメーター	1		C3
12 - 19	K3620000600	延長配線 150	1		C2
12 - 20	K0300032252	3.2 割ピン 25	1		D2
12 - 21	K5000120002	12 ワッシャー	2		D2
12 - 22	K4032000090	パイプ止メ当テ	1		E4
12 - 23	K5012316282	2.3SPCC 座金 1628	1		D3
12 - 24	K0300040322	4 割ピン 32	1		D3
12 - 25	K0000050252	5 ボルト 25	1		C3
12 - 26	K5000050002	5 ワッシャー	1		C3
12 - 27	K3700000010	ブザー EBM-12 型	1		C3
12 - 28	K0200050002	5S ワッシャー	1		B3
12 - 29	K0100050002	5 ナット	1		B3
12 - 30	K3610000320	+ バッテリー配線 1400	1		A3
12 - 31	K3611000410	バッテリーアースコード 600	1		A4
12 - 32	K0200120002	12S ワッシャー	1		A4
12 - 33	K0002120252	12 ボルト 25P1.25	1		A4
12 - 34	PF68131-5322-2	アワメータケーブル	1		B4
12 - 35					

カタログ番号	コード番号	部品名称	個数	備考	位置
12 - 36	K0900300140	膜付グロメット C30SG14A	3		B3
12 - 37	K4241000110	ダブルヘッドタイ T50R-DH-W	1		E4
12 - 38	K3195013000	15 コルゲートチューブ 1300	1		A3
12 - 39	HMC15600805Z0	ソレノイドバルブ配線	1		D4

HM1560K

13 電装ボックス

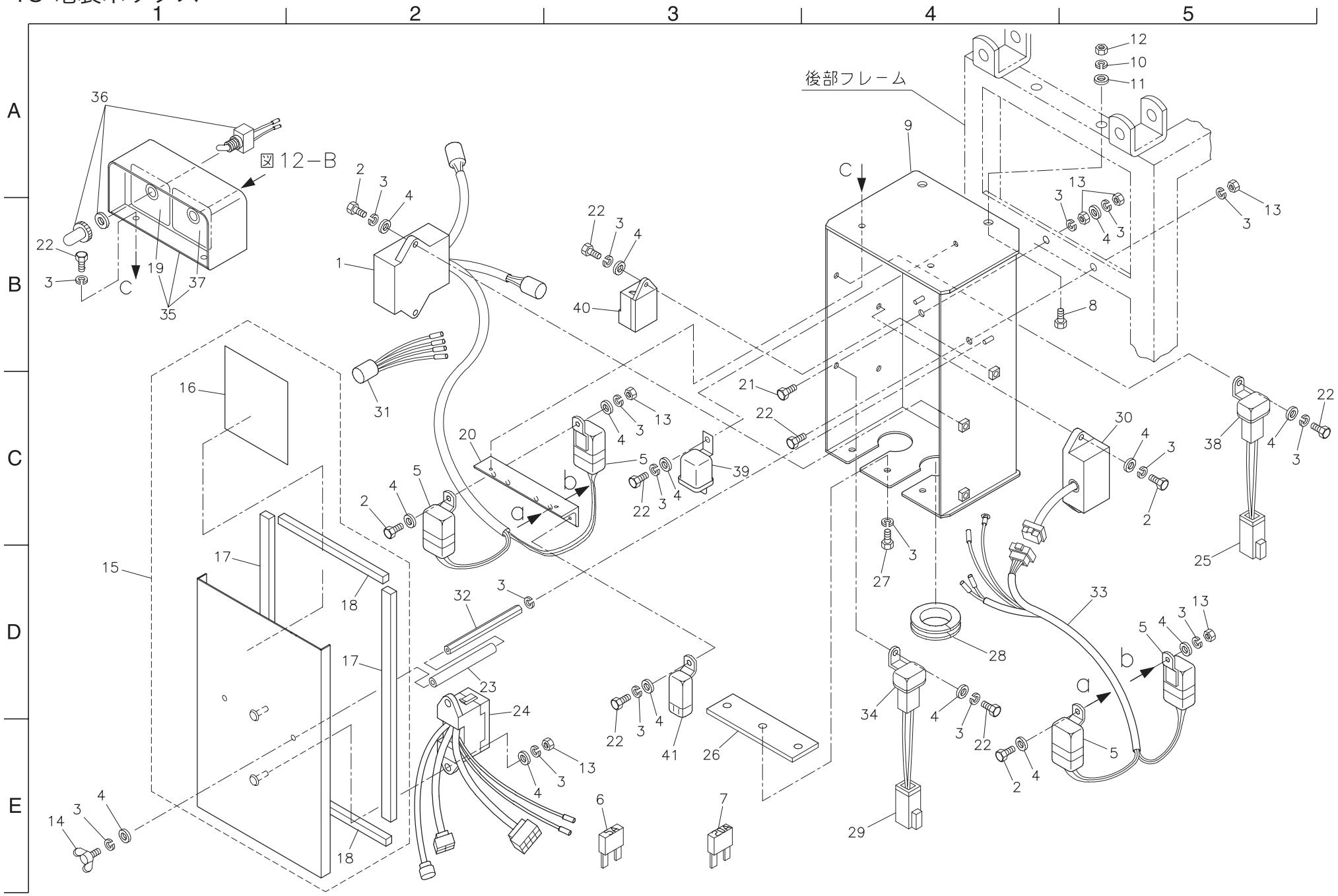

カタログ番号	コード番号	部品名称	個数	備考	位置
13 - 1	K3690000020	水平コントローラーボックス	1		B2
13 - 2	K0000060202	6 ボルト 20	6		A2,A3 他
13 - 3	K0200060002	6S ワッシャー	25		A2,B3 他
13 - 4	K5000060002	6 ワッシャー	18		A3,B3 他
13 - 5	K3681000010	リレー CA1-DC12V-N	4		C2,C3 他
13 - 6	K3631000070	ミニブレード型ヒューズ 5A	11		E3
13 - 7	K3631000090	ミニブレード型ヒューズ 20A	3		E3
13 - 8	K0000080502	8 ボルト 50	2		B5
13 - 9	HM1560K0811ZV	電装ボックス	1		A4
13 - 10	K0200080002	8S ワッシャー	2		A5
13 - 11	K5000080002	8 ワッシャー	2		A5
13 - 12	K0100080002	8 ナット	2		A5
13 - 13	K0100060002	6 ナット	7		A5,B5 他
13 - 14	K0022060152	6 蝶ボルト 15	2		E1
13 - 15	HM1560K0812Z0	電装ボックス蓋 COMP	1		D1
13 - 16	HM1560K0813Z0	ヒューズ一覧表ラベル	1		C1
13 - 17	K4220000010	10 ウレタンスポンジ 15330	2		D1,D2
13 - 18	K4220000030	10 ウレタンスポンジ 10170	2		D2,E2
13 - 19	K4209000890	シリンダ単複切換マーク	1		B1
13 - 20	HM1560K0814AV	リレー取付金	1		C2
13 - 21	K0000060402	6 ボルト 40	1		B3
13 - 22	K0000060152	6 ボルト 15	8		C3
13 - 23	HMC15600809Z0	保護チューブ	2		D2
13 - 24	HM1560K0819Z0	ヒューズボックス	1		D3
13 - 25	K3630000160	ヒュージブルリンク 30A	1		C5
13 - 26	HM1560-0808ZV	電装ボックス防塵板	1		E3
13 - 27	K0000060102	6 ボルト 10	3		D4
13 - 28	K0900300420	膜付グロメット C30SG42A	2		D4
13 - 29	K3620000720	ヒュージブルリンク	1		E4
13 - 30	HMC15600807Z0	ファン制御ユニット	1		C5
13 - 31	K3620000050	水平センサー用配線	1		C2
13 - 32	HMA15600804Z2	2-M6 付六角シャフト 125	2		D2
13 - 33	HM1560-0821Z0	ファン制御ユニット配線	1		D5
13 - 34	K3631000100	プラグインヒューズ 50A	1		C5,D4
13 - 35	HMA15600808A0	スイッチパネル COMP	1		B1

カタログ番号	コード番号	部品名称	個数	備考	位置
13 - 36	K3662000110	ナショナルスイッチ WD1011	1		A1
13 - 37	K4209000290	ステップ制御切換マーク	1		B1
13 - 38	K3631000190	プラグインヒューズ 30A	1		C5
13 - 39	K3681000070	パワーリレー MR5A411A1K	1		C3
13 - 40	PF15694-6599-2	グロータイマ	1		B3
13 - 41	PF1K574-6022-1	リレー	1		E3

HM1560K

14 油圧ポンプ

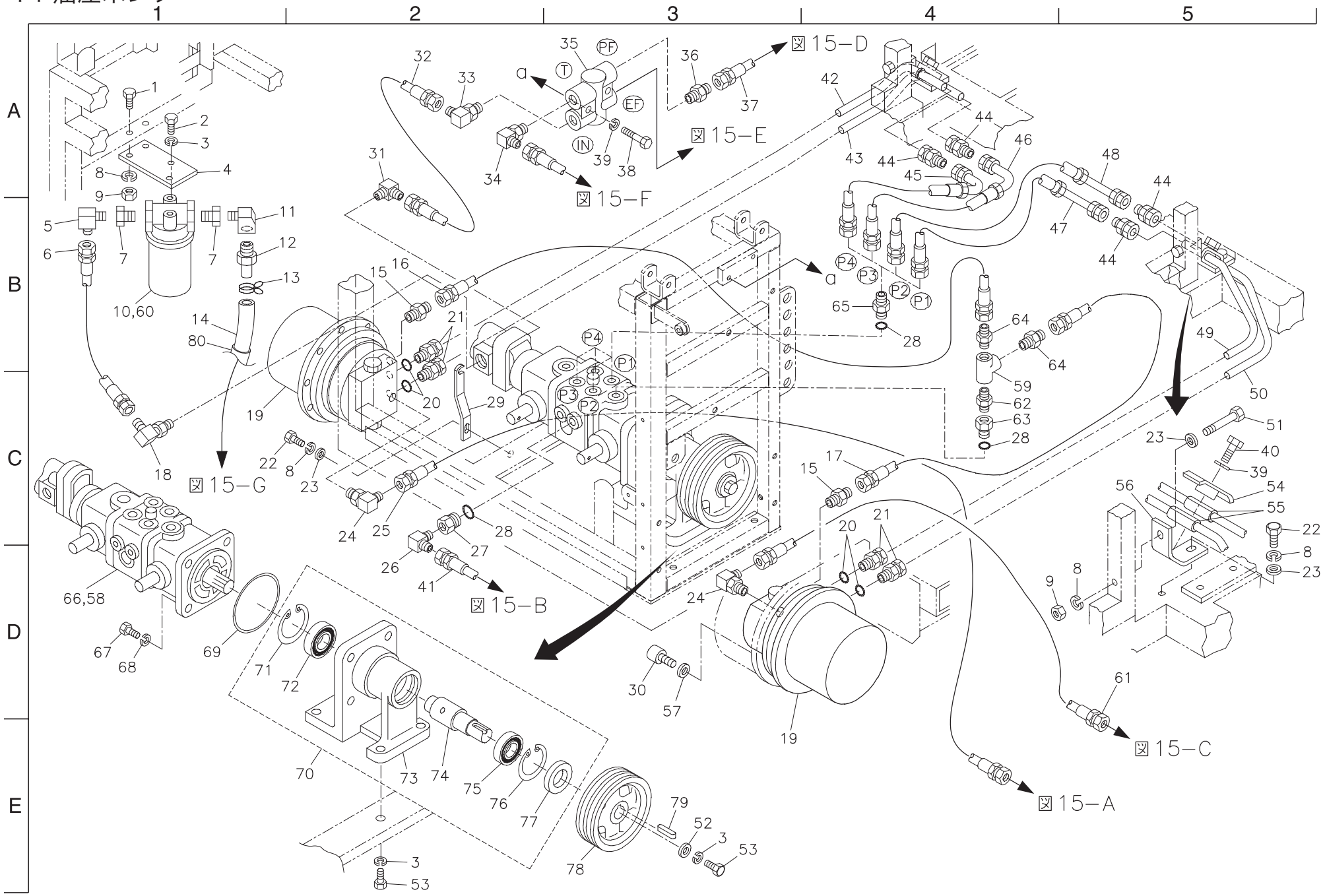
1
2
3
4
5
A
B
C
D
E
図15−A
図15−B
図15−C
図15−D
図15−E
図15−F
図15−G
PF
T
EF
IN
P1
P2
P3
P4
a

カタログ番号	コード番号	部品名称	個数	備考	位置
14 - 1	K0000080202	8 ボルト 20	2		A1
14 - 2	K0000100202	10 ボルト 20	2		A1
14 - 3	K0200100002	10S ワッシャー	7		A1,E2 他
14 - 4	K5141000222	フィルター取付板	1		A1
14 - 5	K3001190002-Y	90 エルボ 1033-19	1		B1
14 - 6	K3145000680	SSC70-19 ホース 1-250	1		B1
14 - 7	K3024000012-Y	鋳鉄ブッシュ 1 × 3/4	2		B1
14 - 8	K0200080002	8S ワッシャー	7		C2,D5
14 - 9	K0100080002	8 ナット	4		D4
14 - 10	K3412000030	フィルター SP08H-10-03	1		B1
14 - 11	K3022120002-Y	メスオスエルボ STE PT3/4	1		B1
14 - 12	K3009000122-Y	特殊 PT アダプター MO-JS-19	1		B1
14 - 13	K4260000190	ジュビリーバンド 1	1		B1
14 - 14	K3100601600	WP35-19 ホース 1600	1		B1
14 - 15	K3008000232-Y	O リングコネクター PF1/4PF1/4	2		B2,C3
14 - 16	K3101211330	WP70-6 ホース 1-1330	1		B2
14 - 17	K3101210960	WP70-6 ホース 1-960	1		C4
14 - 18	K3008000052-Y	90 アジャスタエルボ 1086-19	1		C1
14 - 19	K3270000030	MAG モータ 18P-150	2		C1,E3
14 - 20	K0881014000	O リング P14B	4		C2,C4
14 - 21	K3026312061-Y	コネクタ KOC12-030E	4		B2,C4
14 - 22	K0000080152	8 ボルト 15	3		C1,C5
14 - 23	K5000080002	8 ワッシャー	5		C2,C5 他
14 - 24	K3008000222-Y	90 アジャスタエルボ PF1/8PF1/4	2		C2,D3
14 - 25	K3100261200	WP35-6 ホース 6-1200	1		C2
14 - 26	K3001120002-Y	90 エルボ 1033-12	1		D2
14 - 27	K3029000062-Y	特殊ブッシング PF1/2PT1/235	1		D2
14 - 28	K0881018000	O リング P18B	6		B4,C2 他
14 - 29	K5220000402	ポンプ止メ板	1		C2
14 - 30	K0024100251	10 六角穴付ボルト 25	16		D3
14 - 31	K3008000032-Y	90 アジャスタエルボ 1086-9	1		A2
14 - 32	K3103310780	WP140-9 ホース 1-780	1		A2
14 - 33	K3008000352-Y	90 異径エルボ PF3/8PF1/2	1		A2
14 - 34	K3008000032-Y	90 アジャスタエルボ 1086-9	1		A2
14 - 35	K3371000010	フロープライオリティ VPF-06	1		A3

カタログ番号	コード番号	部品名称	個数	備考	位置
14 - 36	K3009000142-Y	特殊アダプター PF3/8PF3/8	1		A3
14 - 37	K3103310400	WP140-9 ホース 1-400	1		A3
14 - 38	K0000060502	6 ボルト 50	2		A3
14 - 39	K0200060002	6S ワッシャー	4		A3
14 - 40	K0000060302	6 ボルト 30	2		C5
14 - 41	K3100410700	WP35-12 ホース 1-700	1		D2
14 - 42	HM1550-1003Z2-Y	モータ配管左 P1	1		A4
14 - 43	HM1550-1004Z2-Y	モータ配管左 P2	1		A4
14 - 44	K3027312081-Y	ニップル KUC12-040E	4		A4,A5 他
14 - 45	K3105430750	WP210-12 ホース 3-750	1		A4
14 - 46	K3105430900	WP210-12 ホース 3-900	1		A4
14 - 47	K3105430700	WP210-12 ホース 3-700	1		B4
14 - 48	K3105430850	WP210-12 ホース 3-850	1		A5
14 - 49	HM1550-1002Z2-Y	モータ配管右 P2	1		B5
14 - 50	HM1550-1001Z2-Y	モータ配管右 P1	1		C5
14 - 51	K0000080502	8 ボルト 50	2		C5
14 - 52	K5074510422	4.5SPHC 座金 1042	1		E3
14 - 53	K0000100302	10 ボルト 30	5		E2,E3
14 - 54	K7380000132	配管止メ金	2		C5
14 - 55	K4032000100	12 パイプカバー 50	4		C5
14 - 56	K5276000222	配管受金	2		C5
14 - 57	K0215100002	10 さらばね座金 2H	16		D3
14 - 58	YB070A-51005	PSV2-16 ポンプ用シールキット (新)	1		D1
14 - 59	K3021040002-Y	ねじ込みティー TEFPT1/4	1		B4
14 - 60	K3412000060	交換用フィルター C-SP08H-10	1		B1
14 - 61	K3100260800	WP35-6 ホース 6-800	1		D5
14 - 62	K3029000211-Y	異径ニップル PT3/8PT1/4	1		C4
14 - 63	K3029000042-Y	特殊ブッシング PF1/2PT3/8	1		C4
14 - 64	K3000060002-Y	アダプター 1013-6	2		B4
14 - 65	K3009000092-Y	特殊アダプター PF1/2PF1/2	4		B4
14 - 66	K3241000120	ピストンポンプ PSV2-16A	1		D1
14 - 67	K0000120352	12 ボルト 35	4		D1
14 - 68	K0200120002	12S ワッシャー	4		D1
14 - 69	K0885120000	O リング S120	1		D1
14 - 70	K8010000070	油圧ポンプ軸 Ass'y	1		E2

HM1560K

14 油圧ポンプ

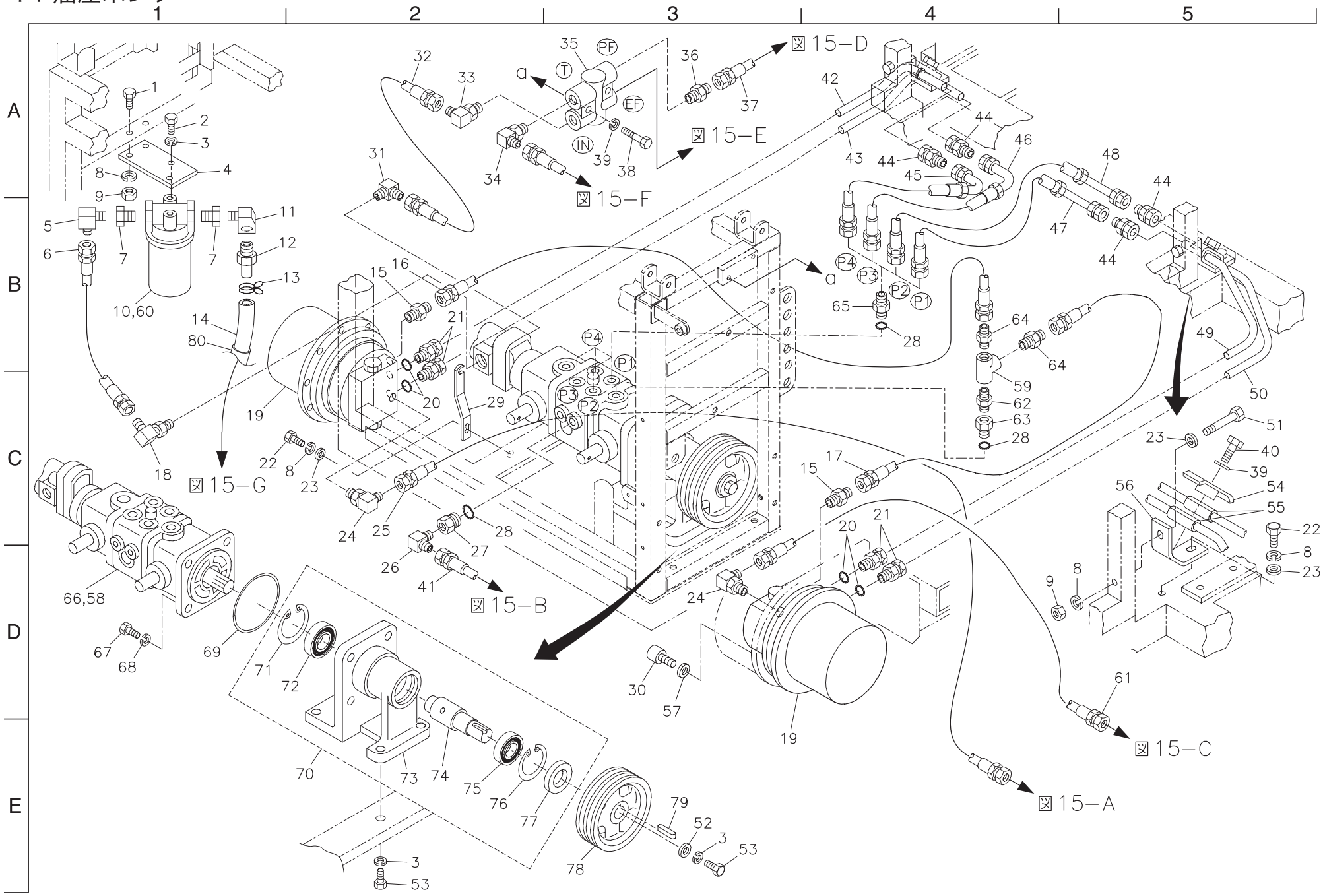
1
2
3
4
5
A
B
C
D
E
図15−A
図15−B
図15−C
図15−D
図15−E
図15−F
図15−G
PF
T
EF
IN
P1
P2
P3
P4
a

カタログ番号	コード番号	部品名称	個数	備考	位置
14 - 71	K0402072001	ストップリング R72	1		D1
14 - 72	K0600062070	ベアリング 6207	1		D2
14 - 73	K690300010D	ポンプ軸ケース	1		E2
14 - 74	K7380000140	油圧ポンプ軸	1		E2
14 - 75	K0610062060	ベアリング 6206RD	1		E2
14 - 76	K0402062001	ストップリング R62	1		E2
14 - 77	K0862000040	オイルシール UE306210	1		E2
14 - 78	K242100004D	B2V プーリー 25160F	1		E3
14 - 79	K0500707400	7 両丸キー 740	1		E3
14 - 80	K3172504000	ビニールホース 38 × 44-400	1		B1

カタログ番号	コード番号	部品名称	個数	備考	位置

HM1560K

15 油圧タンク

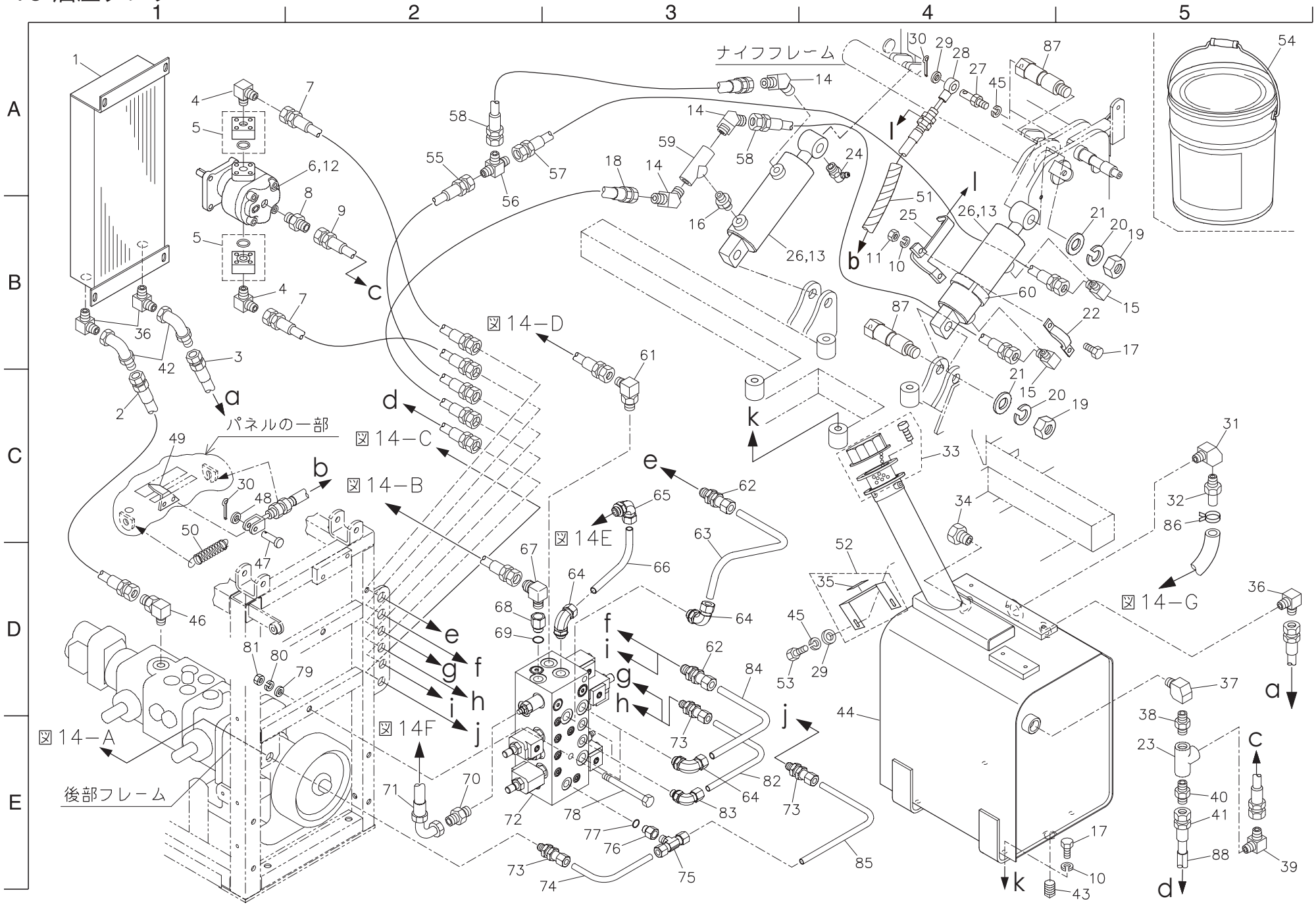

カタログ番号	コード番号	部品名称	個数	備考	位置
15 - 1	K3430000020	オイルクーラー	1		A1
15 - 2	K3101431200	WP70-12 ホース 3-1200	1		C1
15 - 3	K3102410900	WP105-12 ホース 1-900	1		B1
15 - 4	K3001090002-Y	90 エルボ 1033-9	2		A1,B1
15 - 5	K3281000010-Y	Φ 14.8 ポートフランジ形式 D	2		A1,B1
15 - 6	K3280000150	ギヤモータ MA6AD661	1		A2
15 - 7	K3103310700	WP140-9 ホース 1-700	2		A2,B2
15 - 8	K3007000032-Y	異径アダプタ PT1/8PF1/4	1		A2
15 - 9	K3101231060	WP70-6 ホース 3-1060	1		B2
15 - 10	K0200080002	8S ワッシャー	6		B4,E5
15 - 11	K0100080002	8 ナット	2		A4
15 - 12	Y61-25070	ギヤモータ MA6AD661 用シールキット	1		A2
15 - 13	YK3213000120-SK	シリンダーシールキット	2		B4
15 - 14	K3003060002-Y	45 エルボ 1035-6	3		A3,A4
15 - 15	K3001060002-Y	90 エルボ 1033-6	2		B5,C4
15 - 16	K3023040001-Y	ニップル NSPT1/4	1		B3
15 - 17	K0000080252	8 ボルト 25	6		B5,E5
15 - 18	K3103211800	WP140-6 ホース 1-1800	1		A3
15 - 19	K0105140002	14 ナット 3P1.5	4		A5,B5 他
15 - 20	K0200140002	14S ワッシャー	4		A5,B5 他
15 - 21	K5074514322	4.5SPHC 座金 1432	4		A5,B5 他
15 - 22	K5211000032	刈高ワイヤー取付板	1		B5
15 - 23	K3021060002-Y	ねじ込みティー TEFPT3/8	1		E5
15 - 24	K1440000020	C 形グリスニップル	2		A4
15 - 25	K7350000022	刈高ワイヤー取付金	1		B4
15 - 26	K3213000120	45-70 シリンダー 250	2		B4
15 - 27	K6083000012	刈高ワイヤー支点ピン	1		B5
15 - 28	K1160190010	刈高ワイヤー 1900	1		B5
15 - 29	K5000060002	6 ワッシャー	3		B5,D4
15 - 30	K0300020202	2 割ピン 20	2		B5,C1
15 - 31	K3022120002-Y	メスオスエルボ STE PT3/4	1		C5
15 - 32	K3009000122-Y	特殊 PT アダプター MO-JS-19	1		C5
15 - 33	K3400000030	給油口ブリーザ FAB-50	1		C4
15 - 34	K1400000044-Y	PF3/4 油量栓 M 型	1		C4
15 - 35	K4209000980	油圧作動油マーク	1		D4

カタログ番号	コード番号	部品名称	個数	備考	位置
15 - 36	K3001120002-Y	90 エルボ 1033-12	3		B1,D5
15 - 37	K3022080002-Y	メスオスエルボ STE PT1/2	1		D5
15 - 38	K3029000091-Y	異径ニップル PT3/8PT1/2	1		D5
15 - 39	K3006000012-Y	異径エルボ PT3/8PF1/4	1		E5
15 - 40	K3000090002-Y	特殊アダプタ 1013-9	1		E5
15 - 41	K3102311260	WP105-9 ホース 1-126	1		E5
15 - 42	K3025064082-Y	パイプアダプター 064-08	2		B1
15 - 43	K1422108001-Y	六角穴付テーパプラグ 1 種 1/2	1		E4
15 - 44	HM1560K1001ZD-Y	油圧タンク	1		D4
15 - 45	K0200060002	6S ワッシャー	3		B5,D3
15 - 46	K3008000042-Y	90 アジャスタエルボ 1086-12	1		D1
15 - 47	K6030050152	5 平頭ピン 15	1		D1
15 - 48	K5000050002	5 ワッシャー	1		C1
15 - 49	K5270000062	刈高指針	1		C1
15 - 50	K1020000068	1.6 丸フックバネ 13.6104	1		C1
15 - 51	K3194016000	7 コルゲートチューブ 1600	1		C5
15 - 52	HMA15601004Z0	給油口押エ板 COMP	1		C4
15 - 53	K0000060152	6 ボルト 15	2		D3
15 - 54	K2913300200	シェルテラス S3MT4620L 缶	2		A5
15 - 55	K3103211600	WP140-6 ホース 1-1600	1		A2
15 - 56	K3008000092-Y	ホース用ティー PF1/4	1		A2
15 - 57	K3103210700	WP140-6 ホース 1-700	1		A2
15 - 58	K3103210500	WP140-6 ホース 1-500	2		A3
15 - 59	K3021040002-Y	ねじ込みティー TEFPT1/4	1		A3
15 - 60	K4033000270	4 板ゴム 25150	1		B4
15 - 61	K3008000032-Y	90 アジャスタエルボ 1086-9	1		B3
15 - 62	K3026912061-Y	隔壁ユニオン KUE12-030E	3		C3,D3
15 - 63	HMC15601003Z2-Y	D ポート配管	1		C3
15 - 64	K3026412061-Y	エルボニップル KLO12-030KNNT	4		D3,E3
15 - 65	K3026412081-Y	エルボニップル KLO12-040E	1		C3
15 - 66	HMC15601008Z2-Y	EF ポート配管	1		D3
15 - 67	K3006000082-Y	異径エルボ PT3/8PF1/2	1		D2
15 - 68	K3029000072-Y	特殊ブッシング PF3/8PT3/8	1		D2
15 - 69	K0881014000	O リング P14B	1		D2
15 - 70	K3009000142-Y	特殊アダプター PF3/8PF3/8	1		E2

HM1560K

15 油圧タンク

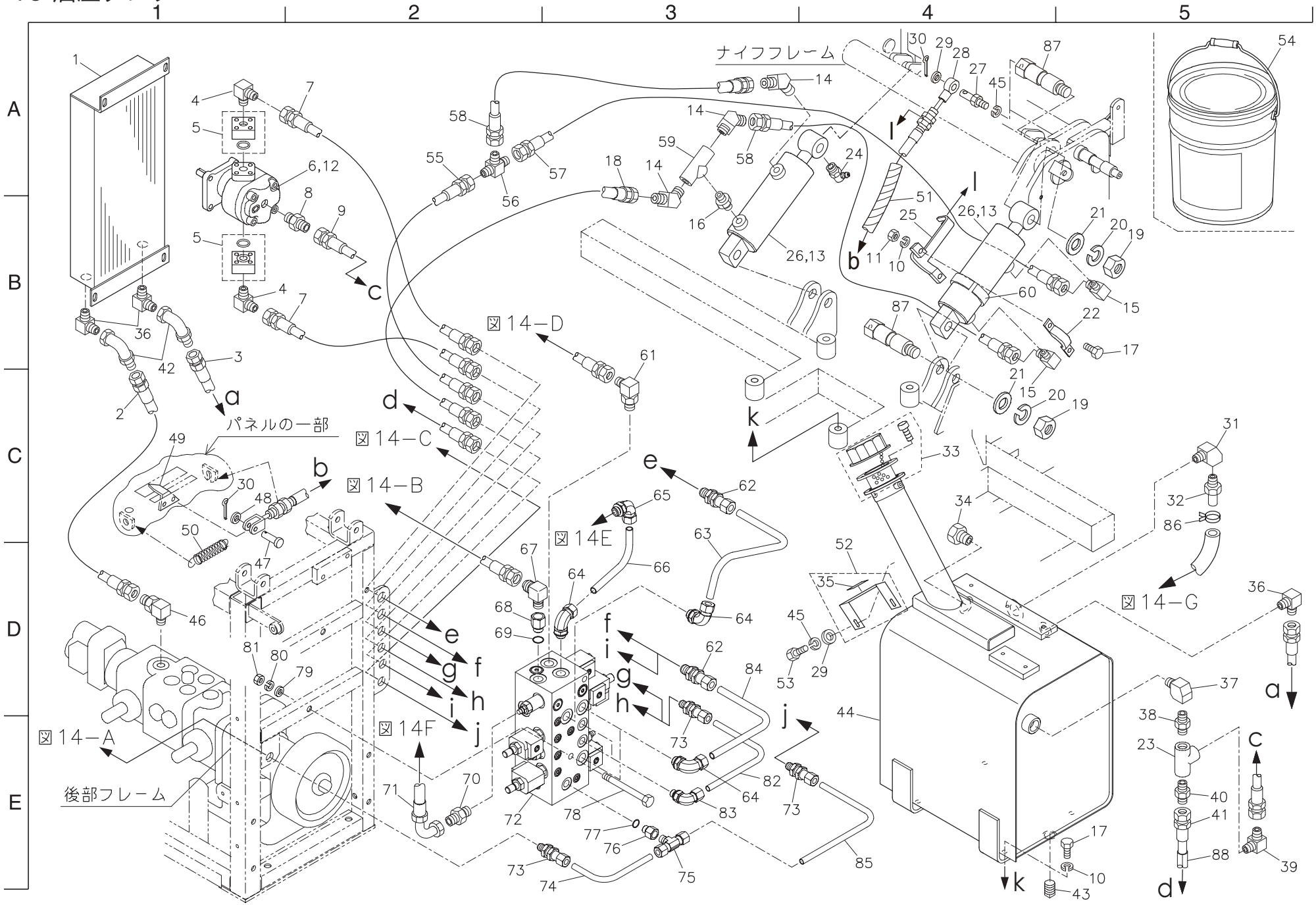

カタログ番号	コード番号	部品名称	個数	備考	位置
15 - 71	K3101330360	WP70-9 ホース 3-360	1		E2
15 - 72	HMC15601002Z0	バルブモジュール CV-00630-50-00	1		E2
15 - 73	K3026910041-Y	隔壁ユニオン KUE10-020E	4		E2,E3 他
15 - 74	HMC15601007A2-Y	E ポート配管後	1		E3
15 - 75	K3028210041-Y	ティー中ニップル KTN10-020E	1		E3
15 - 76	K3029000032-Y	特殊ブッシング PF1/4PT1/4	1		E3
15 - 77	K0881011000	O リング P11B	1		E3
15 - 78	K0003101302	10 ボルト 130	2		E3
15 - 79	K5000100002	10 ワッシャー	2		D2
15 - 80	K0200100002	10S ワッシャー	2		D1
15 - 81	K0100100002	10 ナット	2		D1
15 - 82	HMC15601005A2-Y	AB ポート配管	2		E3
15 - 83	K3026410041-Y	エルボニップル KLO10-020KNNT	2		E3
15 - 84	HMC15601004A2-Y	CT2 ポート配管	2		D3
15 - 85	HMC15601006A2-Y	E ポート配管前	1		E3
15 - 86	K4260000190	ジュビリーバンド 1	1		C5
15 - 87	K6082000182	シリンダー取付軸	4		A4,B4
15 - 88	K3172302000	ビニールホース 25 × 30-200	2		E5

カタログ番号	コード番号	部品名称	個数	備考	位置

HM1560K

16 カバー上

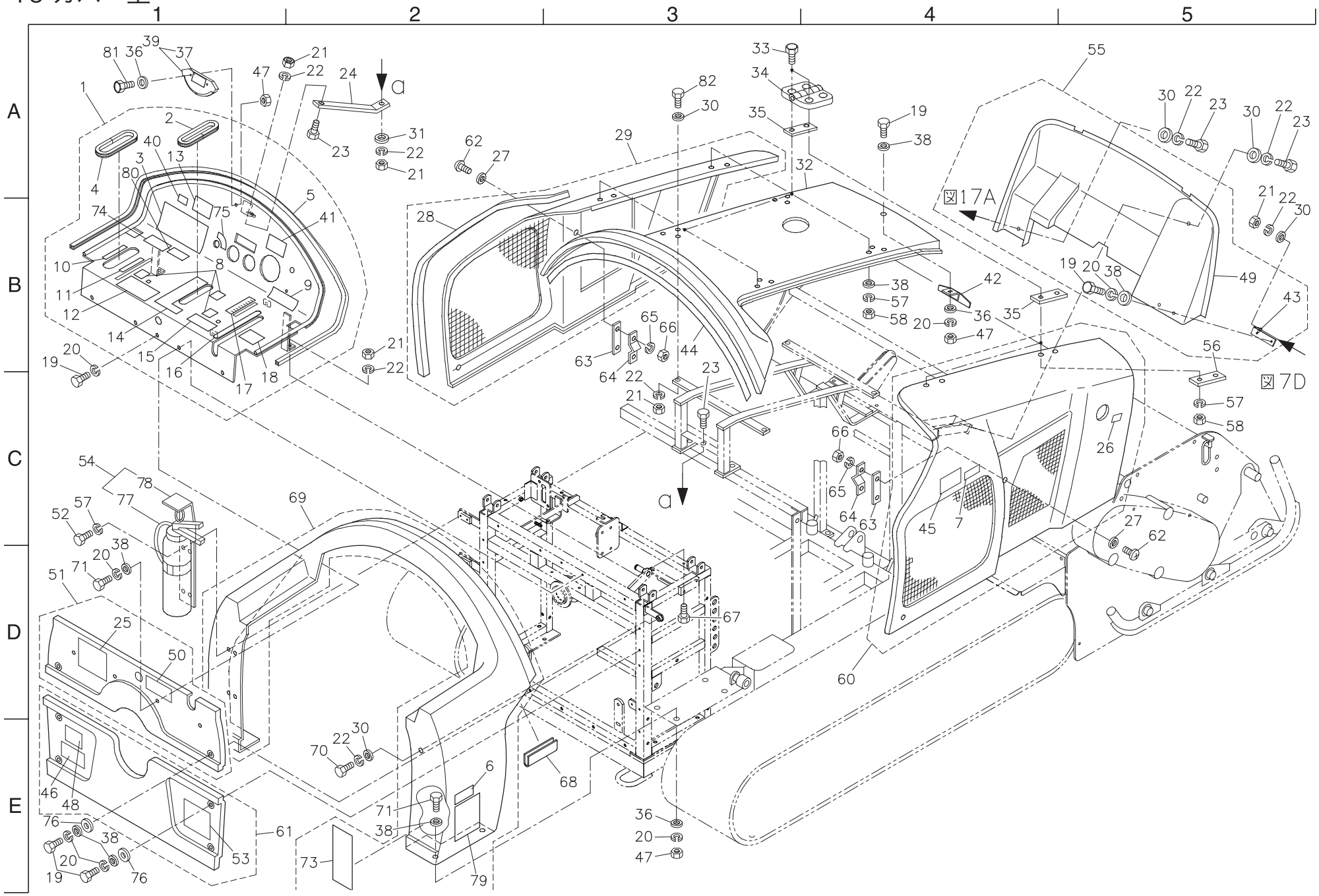

カタログ番号	コード番号	部品名称	個数	備考	位置
16 - 1	HM1560K1101Z0	操作パネル COMP	1		A1
16 - 2	K3197003200	黒トリム 75-16-320	1		A1
16 - 3	K4205001350	吊り上げ時の注意ラベル	1		A1
16 - 4	K3197003600	黒トリム 75-16-360	1		B1
16 - 5	K3198216000	黒トリムシール 4100-32A-1600	1		B2
16 - 6	HM1560K1110Z0	ベルト表示ラベル	1		E2
16 - 7	K4250001550	火災注意ラベル	1		B1
16 - 8	K4209000380	グリスアップ 50 時間マーク	3		B1
16 - 9	K4209001030	オーバーヒート警報ブザーラベル	1		B2
16 - 10	K4203001210	P ブレーキマーク	1		B1
16 - 11	K4203001220	エンジン回転マーク	1		B1
16 - 12	K4205000630	取扱上の注意	1		B1
16 - 13	K4209000300	ステップ制御手動マーク	1		B1
16 - 14	K4203001200	走行レバーマーク	1		B1
16 - 15	K4205000570	公道運搬について注意マーク	1		B1
16 - 16	K4203000840	ナイフクラッチレバーマーク	1		C1
16 - 17	K4209000860	刈高マーク	1		C1
16 - 18	K4205000650	クラッチ注意事項	1		C1
16 - 19	K0000060152	6 ボルト 15	10		A4,B5 他
16 - 20	K0200060002	6S ワッシャー	19		B4,B5 他
16 - 21	K0100080002	8 ナット	8		A1,A2 他
16 - 22	K0200080002	8S ワッシャー	11		A1,A2 他
16 - 23	K0000080202	8 ボルト 20	4		A2,A3 他
16 - 24	K527600036D	パネル支エ金	1		A2
16 - 25	K4205000590	メンテナンスの注意ラベル梱包機	1		D1
16 - 26	K4205001950	排ガス注意ラベル	1		C5
16 - 27	K5000040002	4 ワッシャー	4		A2,C5
16 - 28	K3197212000	黒トリム 100-32-1200	1		B2
16 - 29	HMA15601122Z0	サイドカバー左 COMP	1		A3
16 - 30	K5012308242	2.3SPCC 座金 824	8		A3,B5
16 - 31	K5000080002	8 ワッシャー	1		A2
16 - 32	HM1560K1106Z0	センターカバー	1		A3
16 - 33	K0010050252	5 調質ボルト 25	16		A3
16 - 34	K4520000210	5.2 孔付樹脂蝶番 75	4		A3
16 - 35	HMC15601112Z0	スペーサー	8		A3,B5

カタログ番号	コード番号	部品名称	個数	備考	位置
16 - 36	K5000060002	6 ワッシャー	6		A4,A5 他
16 - 37	K4209001150	角度計指示ラベル (HM)	1		A1
16 - 38	K5012306202	2.3SPCC 座金 620	14		A4,A5 他
16 - 39	K9400000030	角度計 COMP(HM)	1		A2
16 - 40	K4209001020	取扱説明書マーク	1		A1
16 - 41	K4205001560	取扱説明書熟読ラベル	1		A1
16 - 42	HMA15601110ZV	フロントカバー押エ板	1		B5
16 - 43	HMA15601109BV	フロントカバー取付板	1		B4
16 - 44	K3197310500	黒トリム 100-48-1050	1		B3
16 - 45	K4209001000	軽油給油口マーク	1		C4
16 - 46	K4205001000	火災危険ラベル	1		E1
16 - 47	K0100060002	6 ナット	6		E3,B4
16 - 48	K4205001360	掃除ラベル	1		E1
16 - 49	HMA15601108B0	フロントカバー	1		B5
16 - 50	K4205001110	緊急スイッチ警告ラベル	1		D1
16 - 51	K9100000140	パネルカバー COMP	1		D1
16 - 52	K0042050152	5 十丸小ねじ 15	4		D1
16 - 53	K4209000610	グリスアップラベル	1		E1
16 - 54	K3900000040	消火器 PEP-4V Ass'y	1		C1
16 - 55	HMA15601107B0	フロントカバー COMP	1		A5
16 - 56	K514100036V	蝶番止メ板	4		C5
16 - 57	K0200050002	5S ワッシャー	20		B4,C1 他
16 - 58	K0100050002	5 ナット	16		B4,C5
16 - 59					
16 - 60	HMA15601121A0	サイドカバー右 COMP	1		C5
16 - 61	HMA15601123A0	リアカバー COMP	1		E1
16 - 62	K0042040202	4 十丸小ねじ 20	4		A2,D5
16 - 63	K5116000142	止メ板	2		C3,D3
16 - 64	K5270002152	カバー止メ金	2		C3,C4
16 - 65	K0200040002	4S ワッシャー	4		B3,C4
16 - 66	K0100040002	4 ナット	4		B3,C4
16 - 67	K0000080502	8 ボルト 50	2		D3
16 - 68	K3197402000	黒トリム 1375-32-200	1		E3,E2
16 - 69	HM1560K1107Z0	ベースカバー COMP	1		C2
16 - 70	K0000080152	8 ボルト 15	1		E2

HM1560K

16 カバー上

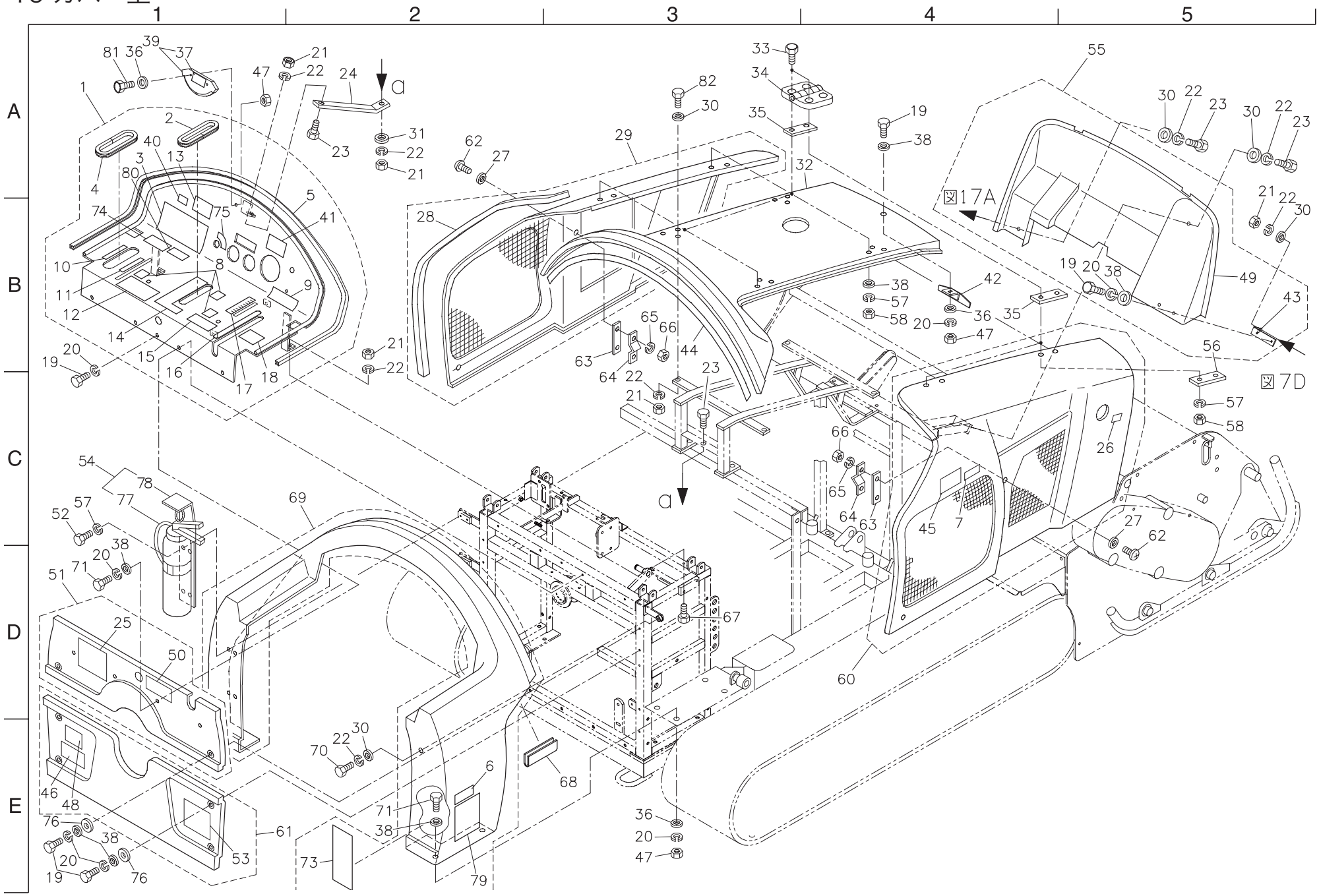

カタログ番号	コード番号	部品名称	個数	備考	位置
16 - 71	K0000060202	6 ボルト 20	7		D1,E2
16 - 72					
16 - 73	HM1560K1112Z0	メンテナンススケジュールラベル	1		E2
16 - 74	K4205001390	走行モーターギヤオイル交換ラベル	1		B1
16 - 75	K4209001430	キースイッチマーク	1		B1
16 - 76	K4030306200	3 ゴム座 6.520	10		E1
16 - 77	K3900000050	消火器 PEP-4V	1		C1
16 - 78	K3901000020	消火器 PEP-4V 用ブラケット	1		C1
16 - 79	HM1560K1109Z0	オイル交換指示ラベル	1		E2
16 - 80	K4205001850	火災防止ラベル HMB1560	1		C4
16 - 81	K0000060302	6 ボルト 30	2		A1
16 - 82	K0000080302	8 ボルト 30	4		A3

カタログ番号	コード番号	部品名称	個数	備考	位置

HM1560K

17 カバー下

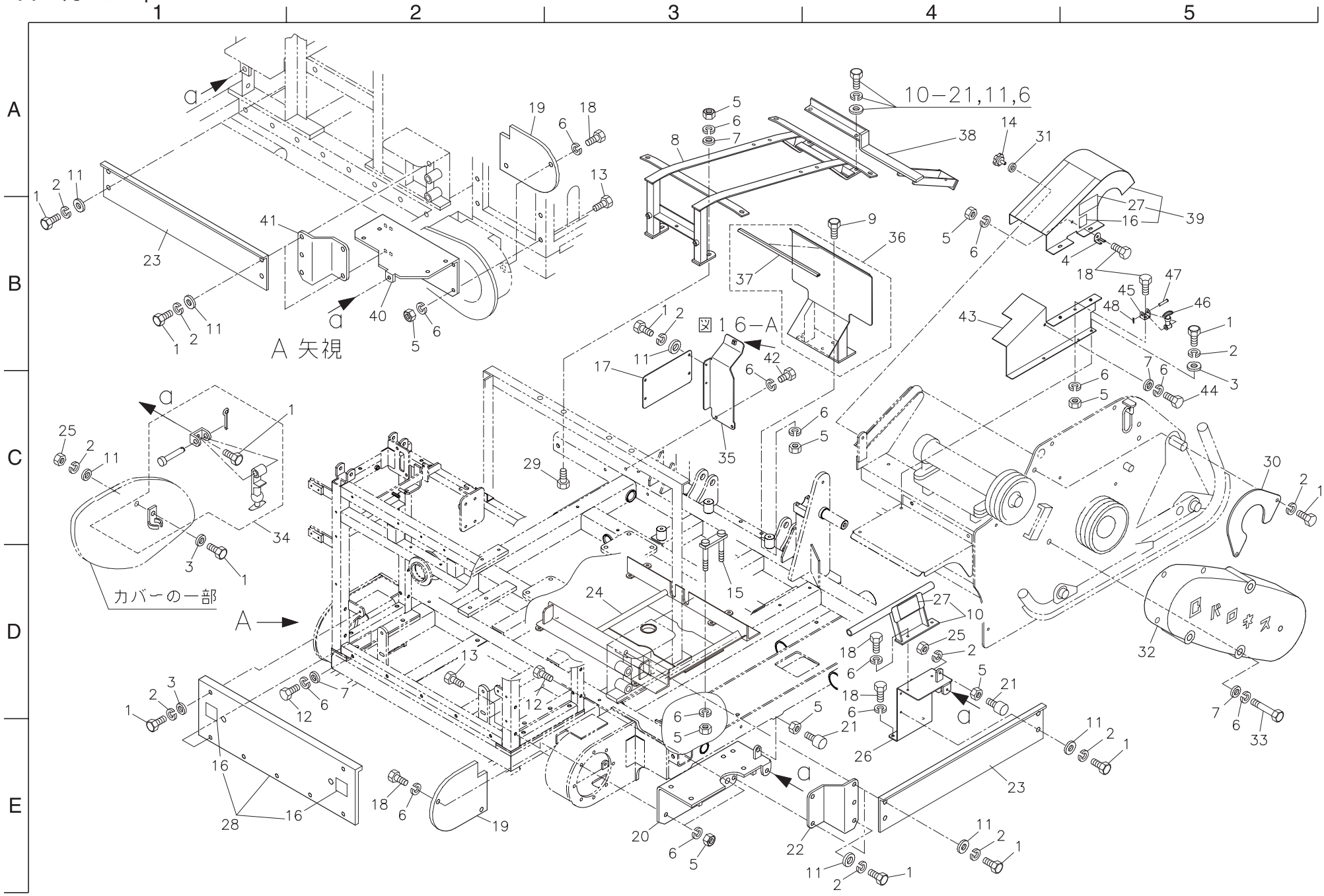

カタログ番号	コード番号	部品名称	個数	備考	位置
17 - 1	K0000060152	6 ボルト 15	31		B1,C2 他
17 - 2	K0200060002	6S ワッシャー	31		B1,C1 他
17 - 3	K5000060002	6 ワッシャー	8		B1,C1 他
17 - 4	K5270002352	ゴムキャッチ受ケ	1		B5
17 - 5	K0100080002	8 ナット	25		B2,B3 他
17 - 6	K0200080002	8S ワッシャー	57		B2,B3 他
17 - 7	K5000080002	8 ワッシャー	12		A3,D2 他
17 - 8	HM1560K1113ZV	カバーフレーム	1		A3
17 - 9	K0000080252	8 ボルト 25	4		B4
17 - 10	HMB15601102Z0	ベルトガード COMP	1		D4
17 - 11	K5012306162	2.3SPCC 座金 616	20		A1,B1 他
17 - 12	K0000080502	8 ボルト 50	9		D2,D3
17 - 13	K0003080552	8 ボルト 55	4		A3,D2
17 - 14	K1320000220	M8 付ツマミ 4220	1		A4
17 - 15	K7355000472	オイルパンガード 取付金	4		D3
17 - 16	K4209000380	グリスアップ 50 時間マーク	3		E1,E2 他
17 - 17	HM1560K1114ZV	サイドアンダーカバー左前	1		B3
17 - 18	K0000080152	8 ボルト 15	10		D4,E2 他
17 - 19	K513000037V	モーターカバー	2		A2,E2
17 - 20	K735500033V	ベースカバー取付金右	1		E3
17 - 21	K4039000100	ゴムストッパー	3		A1,D4 他
17 - 22	K532000005V	サイドアンダーカバー右後	1		E4
17 - 23	HM1560K1115ZV	サイドアンダーカバー	2		B1,E4
17 - 24	HM1560K1111ZV	オイルパンガード	1		D3
17 - 25	K0100060002	6 ナット	8		C1,D4
17 - 26	HMB15601101ZV	サイドカバー取付金	1		D4
17 - 27	K4205001530	回転物注意ラベル	2		B5,D4
17 - 28	HMC15601101A0	リアカバー下 COMP	1		E1
17 - 29	K0000080302	8 ボルト 30	2		C3
17 - 30	HM1560K0703ZG	ベルトカバー補助板	1		C5
17 - 31	K0210080002	8 さらばね L	1		A4
17 - 32	K680200003G	ナイフ軸カバー	1		D5
17 - 33	K0003081002	8 ボルト 100	3		E5
17 - 34	K1520000030	ゴムキャッチ Ass'y	4		A5
17 - 35	HMC15601103ZV	フロントアンダーカバー左	1		B3

カタログ番号	コード番号	部品名称	個数	備考	位置
17 - 36	HMA15601124A0	フロントアンダーカバー COMP	1		B4
17 - 37	K3198203500	黒トリムシール 4100-32A-350	1		B3
17 - 38	HMA15601119AV	フロントカバー取付金	1		A4
17 - 39	HMC15600610Z0	中間軸ベルトカバー COMP	1		B5
17 - 40	HM1560-1105BV	ベースカバー取付金左	1		B2
17 - 41	K532000006V	サイドアンダーカバー左後	1		B2
17 - 42	K0000080102	8 ボルト 10	2		B3
17 - 43	HMC15600612ZV	中間軸ベルトカバー下	1		B4
17 - 44	K0000080202	8 ボルト 20	1		C5
17 - 45	K5200000102	ゴムキャッチ止メ金	1		B5
17 - 46	K1520000090	ゴムキャッチ小	1		B5
17 - 47	K6030060352	6 平頭ピン 35	1		B5
17 - 48	K0300016202	1.6 割ピン 20	1		B5

HM1560K

18 工具予備品

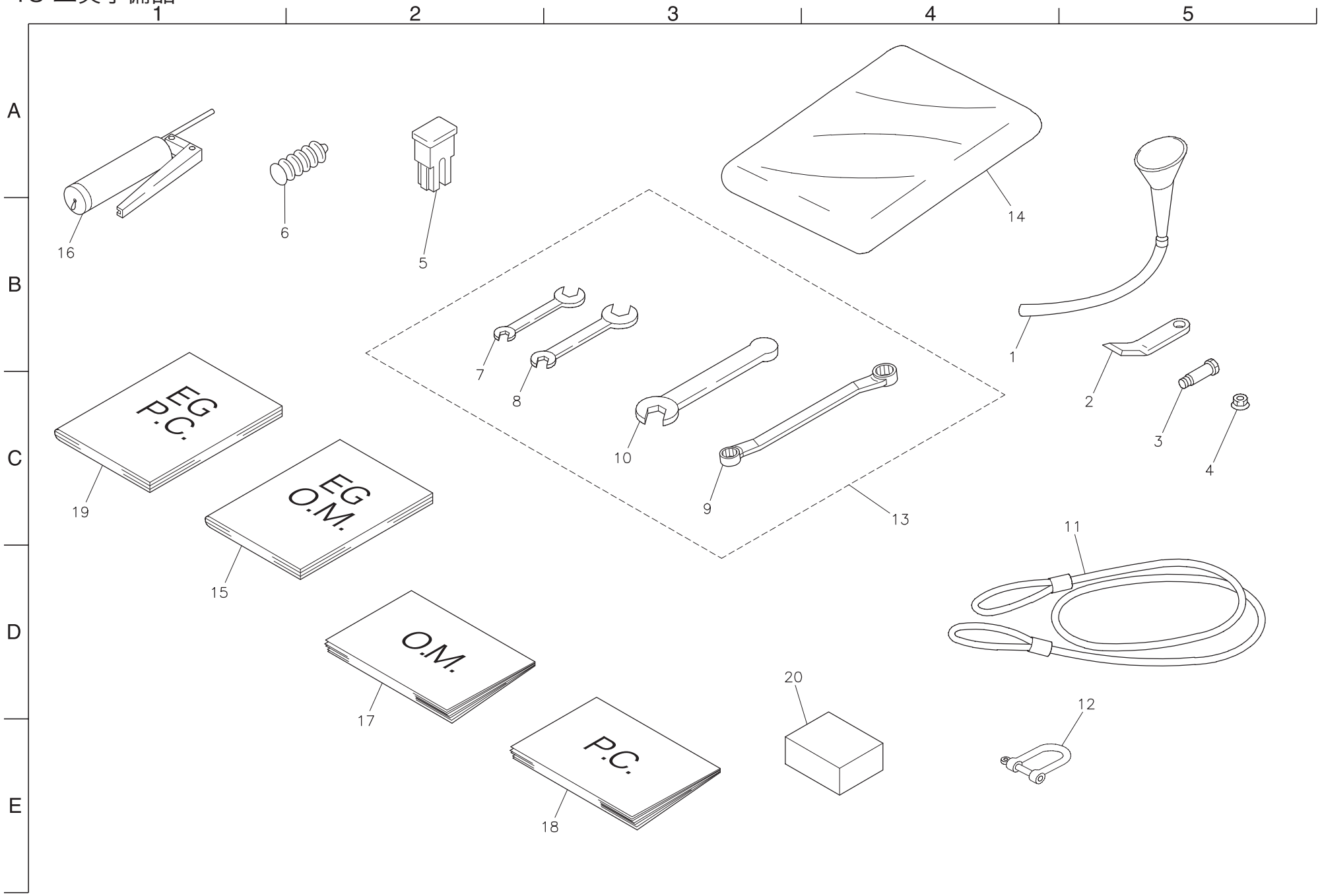
1
2
3
4
5
A
B
C
D
E
1
2
3
4
5
6
7
8
9
10
11
12
13
14
15
16
17
18
19
20
EG
P.C.
EG
O.M.
O.M.
P.C.

カタログ番号	コード番号	部品名称	個数	備考	位置
18 - 1	K4870000020	エンジンオイル用ジョーゴ 18	1		B4
18 - 2	K252000011B	ハンマーナイフ 6110	6		C5
18 - 3	K6083000078	11 取付ピン 32	3		C5
18 - 4	K0143100002	10 さらばね付きナット	3		C5
18 - 5	K3631000100	プラグインヒューズ 50A	1		B2
18 - 6	K2931000400	エクセライト EP №2 号 400g チューブ	1		B2
18 - 7	K4810130172	スパナ 13 × 17	1		B2
18 - 8	K4810190222	スパナ 19 × 22	1		C3
18 - 9	K4819130170	メガネレンチ 13 × 17	1		C3
18 - 10	K4811300002	片口スパナ 30	1		C3
18 - 11	HM1560-1301Z0	吊り上ゲワイヤー	4	オプション	D5
18 - 12	K0411400002	14 シャックル	4	オプション	E5
18 - 13	K4809000020	工具セット	1		C4
18 - 14	K4120000020	シート 3000	1	オプション	B4
18 - 15	K2699D1803301	クボタエンジン D1803 取扱説明書	1		D1
18 - 16	K4850000030	グリスポンプ 400	1		B1
18 - 17	750103-105-A	HM1560K 取扱説明書	1		E2
18 - 18	750103-105-B	HM1560K パーツカタログ	1		E3
18 - 19	K2699D1803302	クボタエンジン D1803 取扱説明書	1		E1
18 - 20	6708500	盗難防止装置 Ass'y	1	オプション	E3

カタログ番号	コード番号	部品名称	個数	備考	位置

HM1560K

19 ナイフ 80 枚仕様（オプション）

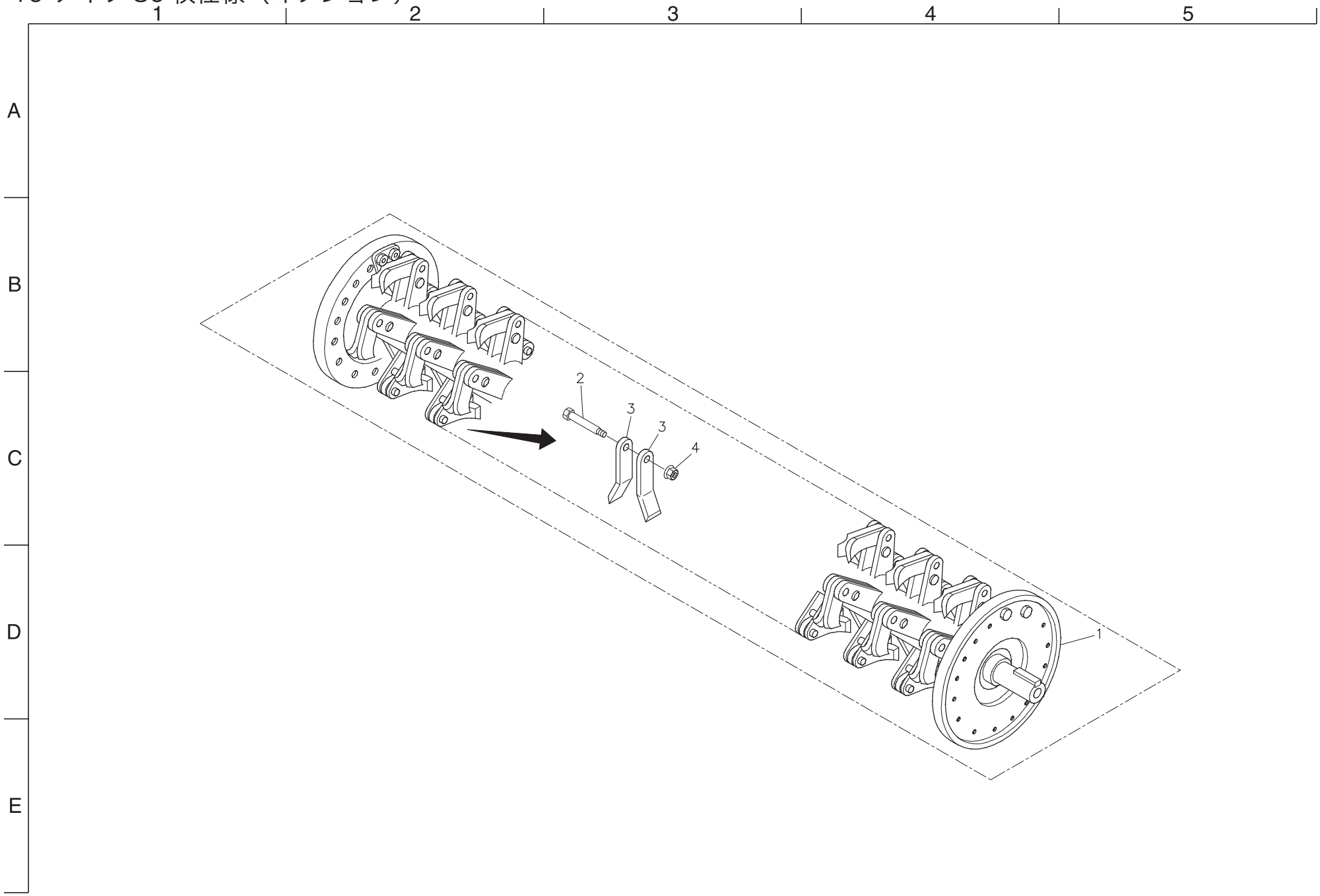

カタログ番号	コード番号	部品名称	個数	備考	位置
19 - 1	K811015502R	ナイフ軸 80Ass'y1550	1		D1
19 - 2	K6083000078	11 取付ピン 32	40		C3
19 - 3	K252000011B	ハンマーナイフ 6110	80		C3
19 - 4	K0143100002	10 さらばね付きナット	40		C3

カタログ番号	コード番号	部品名称	個数	備考	位置

HM1560K

BARONESS®

Quality on Demand

株式会社　共栄社

〒442-8530
愛知県豊川市美幸町1-26

TEL (0533)84-1221
FAX (0533)84-1220

HM1560K-PC--JPZ/15M-00-S.K